PISCO® Hot NEWS
No, NP 56-03
PISCO®

SUS316相当製閉止弁

SUS316相当ボールバルブ

NEW 10シリーズ用オプション 更に利便性向上!

10シリーズ オプション追加

- ☑継手付タイプ … 専用SUS316製ワンタッチ継手で**スマートな配管へ。**
- ☑レバー変更 … バタフライレバーで**ハンドル部を小型化。**

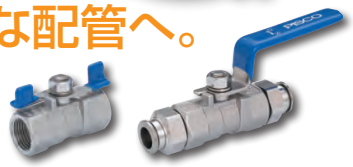

NEW 30シリーズ 3ピース・フルボアタイプを新たにラインナップ

流路拡大により、更なる**流量UP**を求める用途に。

- **3ピース構造** ⇨増締めによる**メンテナンス性向上！**
- **最高使用圧力 6.9MPa** ⇨**より過酷な条件下**でも使用可能。

特長 10シリーズ(レデュースドボア)、30シリーズ(フルボア)共通

接液部の材質にはSUS316相当※を使用。
※) SUS316またはCF8M

使用部品は全て禁油仕様。
意図的な銅系材料不使用。

ハンドル固定のステムが外れない構造。
本体からのステムの外れを防止。

取付方向の制限なし!
入出力をどちらの方向でも取付可能。

SUS316相当ボールバルブ

注文形式(例)

NSBVF ① 30 ② – 04 ③

③. メネジサイズ

記　号	02	03	04
サイズ	Rc1/4	Rc3/8	Rc1/2

②. 構造

記　号	10	30 NEW
構　造	1ピース、レデューストボア	3ピース、フルボア

①. SUS316相当ボールバルブメネジタイプ

10シリーズ用オプション NEW

■ SUS316相当ボールバルブ　SUS316ワンタッチ継手付タイプ

NSBV ① 10 ② – 44 ③

③. 継手サイズ

記　号	44	66	88	1010	1212	1616
チューブ外径(㎜)	ø4	ø6	ø8	ø10	ø12	ø16

②. 構造

記　号	10
構　造	1ピース、レデューストボア

①. SUS316相当ボールバルブ　SUS316ワンタッチ継手付タイプ

※) 継手は同梱となります。ボールバルブへの取付けは、お客様にて行ってください。

■ SUS316相当ボールバルブ専用　SUS316ワンタッチ継手単品

SSPC ① 8 ② – 03 ③ M ④

④.SUS316相当ボールバルブ10シリーズ専用 Oリングシールタイプ

③. ネジサイズ

記　号	02	03	04
サイズ	R1/4	R3/8	R1/2

②. 継手サイズ

記　号	4	6	8	10	12	16
チューブ外径(㎜)	ø4	ø6	ø8	ø10	ø12	ø16

①.SUS316ワンタッチ継手ストレートタイプ

■ バタフライレバー単体

NSBL10 ① – 02 ②

③. バルブ本体サイズ

記　号	02	03	04
メネジサイズ	Rc1/4	Rc3/8	Rc1/2

①.SUS316相当ボールバルブ10シリーズ用バタフライレバー

レデューストボアとフルボア

レデューストボア

レデューストボアは配管の内径に比べてバルブの口径(ボア径)が小さく、流量が絞られますが、本体が小型でコンパクトな配管が可能です。

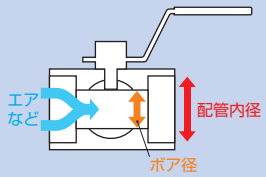

フルボア

フルボアは配管の内径とボア径がほぼ同じで、流量損失が少ないのが特長です。より流量が多く必要な用途に適しています。

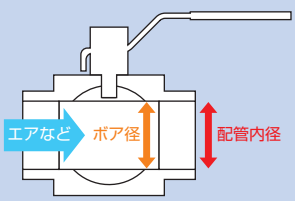

バルブにはこのほか、レデューストボアとフルボアの間に「スタンダードボア」があります。

流量
レデュースト＜スタンダード＜フル
大きさ
レデュースト＜スタンダード＜フル

仕 様

■ SUS316相当ボールバルブの仕様

使用流体	空気、窒素・ヘリウムなどの不活性ガス（毒性のない物）、水・液体、その他薬品など（条件有※1）	
最高使用圧力（※2）	NSBVF10タイプ：5.5MPa（-29~77°C）	NSBVF30タイプ：6.9MPa（-29~38°C）
使用真空圧力	-101kPa	
使用温度範囲（※2）	-29~232°C（流体の凍結なきこと）	

⚠警告

※1）使用流体が水、液体の時は下記の条件を必ず守ってください。
①水、液体使用の際は、サージ圧力を温度別の最高使用圧力以下に抑えてご使用ください。
②異物や汚染物が混入していない日本国内の一般水道水は使用可能です。その他の水を使用の場合は実機評価にてご確認ください。
③薬品、混合ガスなどにつきましては、使用条件により当社仕様の適合が異なる場合がありますので確認の上ご使用ください。
④薬品、混合ガスなどにつきましては、バルブに使用されている材質に影響を与えない物に限ります。

※2）使用温度により、最高使用圧力が異なります。ご使用の際は、必ず右記の「使用温度と最高使用圧力の関係図」を参照し、その範囲内でご使用ください。

※3）SUS316ワンタッチ継手付の場合、仕様はチューブフィッティングSUS316と同一になります。

使用温度と最高使用圧力の関係図

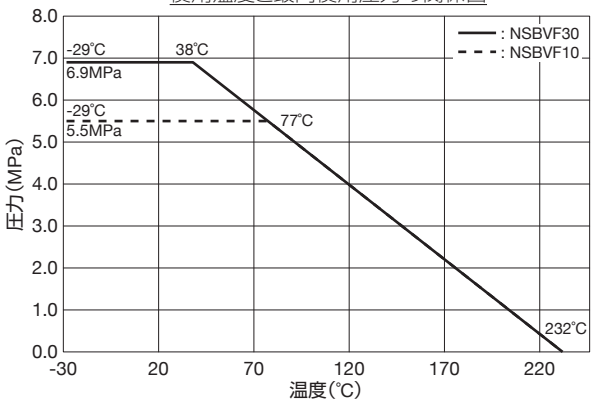

■ チューブフィッティングSUS316の仕様

使用流体	空気、水（条件有※1）、その他薬品など（条件有※1）
最高使用圧力	1.0MPa
使用真空圧力	-100kPa
使用温度範囲	-5 ~ 150°C（凍結なきこと）

⚠警告

※1）使用流体が水、液体の時は下記の条件を必ず守ってください。
①水、液体使用の際は、サージ圧力を最高使用圧力以下に抑えてご使用ください。
②異物や汚染物が混入していない日本国内の一般水道水は使用可能です。その他の水を使用の場合は実機評価にてご確認ください。
③水、液体使用の際は、インサートリングを必ず使用してください。
④薬品、混合ガスなどにつきましては、使用条件により当社仕様の適合が異なる場合がありますので確認の上ご使用ください。

構造図

■NSBVF10の場合

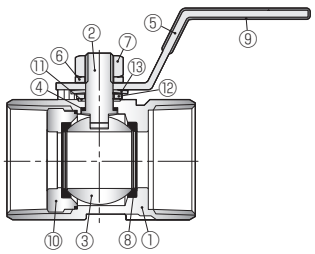

No.	部品名	材質
①	本体	SUS316相当
②	ステム	SUS316相当
③	ボール	SUS316相当
④	スラストワッシャー	PTFE
⑤	ハンドル	SUS304相当
⑥	ハンドルワッシャー	ステンレス鋼
⑦	ハンドルナット	ステンレス鋼
⑧	ボールシート	PTFE
⑨	ハンドルカバー	PVC
⑩	シートリテーナ	SUS316相当
⑪	パッキン	PTFE
⑫	ワッシャー	SUS304相当
⑬	皿スプリングワッシャー	SUS304相当

■NSBVF30の場合

NEW

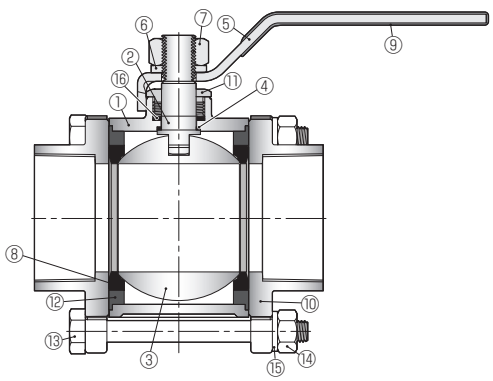

No.	部品名	材質
①	本体	SUS316相当
②	ステム	SUS316相当
③	ボール	SUS316相当
④	スラストワッシャー	PTFE
⑤	ハンドル	SUS304相当
⑥	ハンドルワッシャー	ステンレス鋼
⑦	ハンドルナット	ステンレス鋼
⑧	ボールシート	PTFE
⑨	ハンドルカバー	PVC
⑩	エンドキャップ	SUS316相当
⑪	グランドナット	ステンレス鋼
⑫	リテーナシール	PTFE
⑬	フランジボルト	ステンレス鋼
⑭	ナット	ステンレス鋼
⑮	スプリングワッシャー	ステンレス鋼
⑯	グランドワッシャー	PTFE

※）接液部以外にはSUS316相当以外のステンレスを使用している部品があります。

SUS316相当ボールバルブ

外観図

NSBVF10 1ピース、レデューストボアタイプ

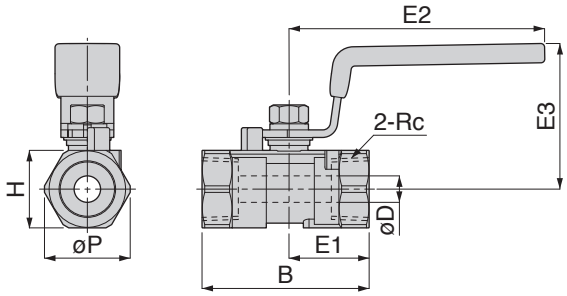

単位：mm

注文形式	øD	Rc	B	øP	E1	E2	E3	対辺 H	質量 (g)	価格 (¥)
NSBVF10-02	5.0	Rc1/4	39.4	17.9	19.3	63.4±1.5	33.5±1.5	16.5	62	1,980
NSBVF10-03	7.0	Rc3/8	44.2	22.7	21.2	67.6±1.5	38.5±1.5	20.5	94	2,180
NSBVF10-04	9.2	Rc1/2	56.6	27.3	27.5	91.5±1.5	44.5±1.5	24.5	171	2,610

NSBVF30 3ピース、フルボアタイプ NEW

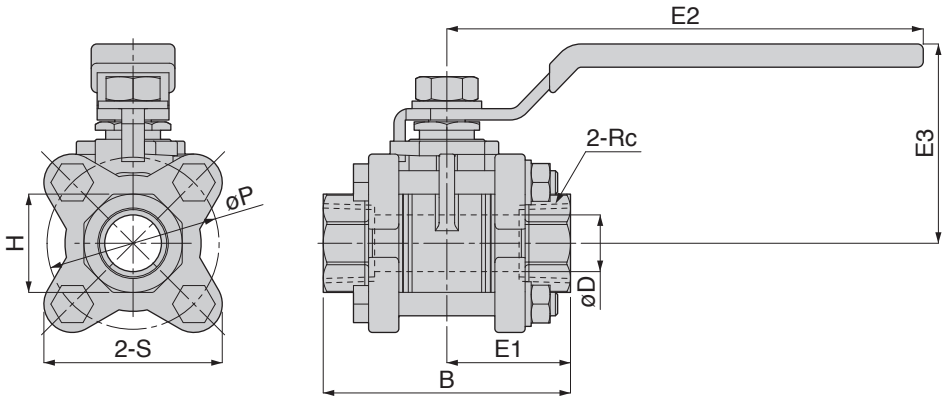

単位：mm

注文形式	øD	Rc	B	øP	E1	E2	E3	対辺 H	S	質量 (g)	価格 (¥)
NSBVF30-02	9.5	Rc1/4	60.0	40.0	30.0	107±1.5	48.0±1.5	22.0	41.3	377	5,800
NSBVF30-03	9.5	Rc3/8	60.0	40.0	30.0	107±1.5	48.0±1.5	22.0	41.3	363	5,800
NSBVF30-04	15.0	Rc1/2	65.4	45.5	32.7	126±1.5	52.7±1.5	26.0	47.2	516	5,810

NSBV10 SUS316相当ボールバルブ10シリーズ SUS316ワンタッチ継手付タイプ NEW

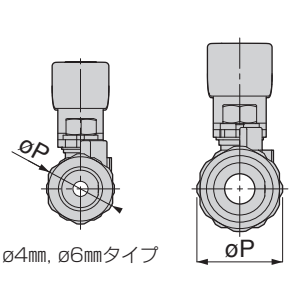

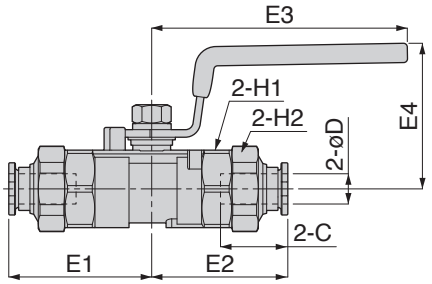

単位：mm

注文形式	チューブ外径 øD	øP	チューブエンド C	E1	E2	E3	E4	対辺 H1	対辺 H2	質量 (g)	オリフィス径 (ømm)	価格 (¥)
NSBV10-44	4	18.6	14.9	30.95	30.05	63.4±1.5	33.5±1.5	16.5	17	94	3	5,200
NSBV10-66	6	18.6	16.8	34.1	33.2	63.4±1.5	33.5±1.5	16.5	17	100	5	5,400
NSBV10-88	8	22.7	17.8	37.8	36	67.6±1.5	38.5±1.5	20.5	21	151	6	6,000
NSBV10-1010	10	22.7	19.7	39.5	37.7	67.6±1.5	38.5±1.5	20.5	21	153	7	7,450
NSBV10-1212	12	27.3	23.3	48.1	46.5	91.5±1.5	44.5±1.5	24.5	24	267	9.2	9,100
NSBV10-1616	16	27.3	24	54.65	53.05	91.5±1.5	44.5±1.5	24.5	24	279	9.2	10,200

※)E1、E2寸法は、ネジ締付け後の参考寸法です。

SSPC SUS316相当ボールバルブ10シリーズ専用 SUS316ワンタッチ継手 NEW

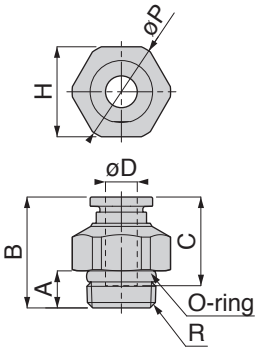

単位：mm

注文形式	チューブ外径 øD	R	A	B	øP	チューブエンド C	対辺 H	質量 (g)	オリフィス径 (ømm)	価格 (¥)
SSPC4-02M	4	R1/4	7	17.8	18.6	14.9	17	16	3	1,900
SSPC6-02M	6	R1/4	7	21	18.6	16.8	17	19	5	2,000
SSPC8-03M	8	R3/8	7	21.8	22.6	17.8	21	29	6	2,300
SSPC10-03M	10	R3/8	7	23.5	22.6	19.7	21	30	8.5	3,150
SSPC12-04M	12	R1/2	9	28	26.4	23.3	24	48	11	3,850
SSPC16-04M	16	R1/2	9	34.6	26.4	24	24	55	13	4,000

NSBL SUS316相当ボールバルブ10シリーズ用バタフライレバー NEW

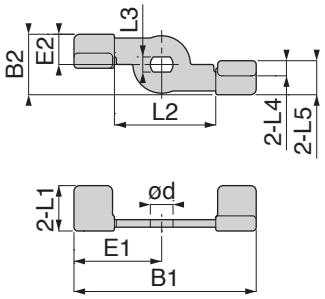

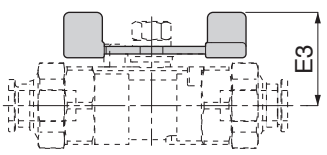

本体取付時

単位：mm

注文形式	B1	B2	L1	L2	L3	L4	L5	E1	E2	E3	ød	質量 (g)	価格 (¥)
NSBL10-02	43.4	14	12	23.6	3.1	4	8	21.7	7	22	5	6.6	400
NSBL10-03	48.2	16	12	26.8	4	4	9	23.2	8	24.7	6	8.4	420
NSBL10-04	63	18	14	28	5	4	10	31.5	9	28.9	8	12.2	450

掲載商品の注意事項

■ SUS316相当ボールバルブの注意事項

⚠警 告

1. 使用流体が薬品、溶剤、混合ガスなどの場合は耐薬品性を確認の上ご使用ください。使用条件によりバルブの破損、漏れの原因となる可能性があります。
2. 使用流体が水、液体の時に仕様に記載された条件全てを満足しない場合は、使用しないでください。バルブの破損、漏れの原因となる可能性があります。
3. 揺動や衝撃を受ける条件下では使用しないでください。バルブの破損、漏れの原因となる可能性があります。
4. ご使用の前には必ず石鹸水などを使用して漏れがないことを確認してください。
5. 設置後も設置した設備の使用頻度・温度・流速・圧力・流体の種類などの環境を考慮した頻度で定期的に漏れ検査・メンテナンスを実施してください。酸欠などの人命に関わる危険性があります。
6. 高温時や圧力を印加した状態での増締めはしないでください。変形や破損を招き流体の噴出・バルブの破損の原因となる危険性があります。必ず常温に戻し、圧力をゼロにして行ってください。
7. 仕様の範囲外では使用しないでください。液が漏れたり配管が抜ける事故が発生する危険性があります。
8. 圧力を印加した状態で開または閉にする場合、製品内の空間に液体・圧力が残る場合があります。温度上昇などにより残った流体の圧力が増加し、最高使用圧力を超えた場合、流体の噴出やバルブの破損の原因となる危険性があります。配管から取外す場合にもバルブを半開にして残圧を排出するなどの対策を行ってください。
9. 流体が高温高速の液体の場合や個体粒子の混ざった二相流体の場合はボールシートが変形・摩耗し漏れる危険性があります。そのような場合には十分に使用条件を検証し、ご使用ください。
10. ハンドルは必ず全開または全閉の位置でご使用ください。中間位置でのご使用は流体やボールのエッジによりボールシートが傷付き漏れ、寿命低下の原因となる危険性があります。
11. ボールバルブ本体表示の呼び圧力は、ボールバルブ単体の仕様値です。ワンタッチ継手を取付けて使用する場合、仕様はワンタッチ継手のものになります。

⚠注 意

1. 1ピースタイプのレバー交換以外の分解や改造を行わないでください。本来の機能が損なわれる危険性があります。
2. 製品が高温になる環境下では製品表面に触れないでください。
3. 接液部の材質はSUS316相当の鋳造材料を使用しておりますが、接液部以外にはSUS304を使用している部品もあります。使用される環境・流体を確認し、材質の特性を理解した上でご使用ください。
4. 設置時には配管から受ける荷重の影響も考慮してください。変形や漏れの原因となる可能性があります。
5. 配管を過大なトルクで締付け過ぎると本体やボールシートが変形する危険性があります。継手の締付トルクを参照してください。
6. バルブに配管を締付ける際は、設置の記載事項を確認し、適切な位置にレンチなどをかけてください。適切な位置にレンチなどをかけないと部品の緩みを発生させる原因になります。
7. 禁油仕様ですが意図せぬ油分が付着している可能性があります。油分の付着がないことを保証するものではありませんのでご注意ください。
8. バルブの腐蝕性、発塵性は使用環境により異なります。機械、装置への悪影響が懸念される場合はあらかじめ使用条件に則した実機評価をしてください。
9. 流体、開閉頻度などの使用条件により、摺動部のPTFEシール部が摩耗し発塵する場合があります。流体内への摩耗粉混入が問題になる使用条件では、バルブの下流側にフィルタを設置するなどの対策をしてください。
10. 負圧で使用される場合は、吸込側に真空用フィルタを取付けてください。吸込まれたゴミにより作動不良の原因となる可能性があります。
11. SUS316相当ボールバルブに付属する継手は、NSBVF10シリーズ専用の継手です。他のメネジへ使用すると漏れが発生する可能性があります。
12. 付属する継手は、ボールバルブへの締付けを繰り返すとネジ同士がかじり、使用できなくなる可能性があります。
13. 付属する継手をボールバルブへ締付ける際は、次ページ表1の締付トルクを参照し締付けてください。

■ チューブフィッティングSUS316の注意事項

⚠警 告

1. 使用流体が薬品、溶剤、混合ガスなどの場合は耐薬品性を確認の上ご使用ください。使用条件により継手本体の破損、チューブの抜け、漏れの原因となる可能性があります。
2. 使用流体が水、液体の時に仕様に記載された条件全てを満足しない場合は、使用しないでください。継手本体の破損、チューブの抜け、漏れの原因となる可能性があります。
3. 以下の使用条件においては、インサートリングを必ず使用してください。使用しないとチューブ抜け、漏れの原因となる可能性があります。
   ・温度変化の激しい流体及び環境で使用する場合。
   ・高温で使用する場合。

⚠注 意

1. 継手の腐蝕性、発塵性は使用環境により異なります。機械、装置への悪影響が懸念される場合はあらかじめ使用条件に即した採用評価をしてください。

輸送・保管

・単体での輸送及び保管時はハンドルを全開の位置にしてください。中間位置ではボールシートが変形する可能性があります。
・保管は埃や異物の付着・侵入を避け屋内に保管してください。
・設置までは埃・異物の侵入を防止するために包装を取らないでください。

設　置

・設置前にはエアブロー・水洗などでボア内径を清浄にしてから設置してください。
・バルブには方向性はありません。開閉しやすいハンドル方向に設置してください。
・設置時には配管から受ける荷重の影響も考慮してください。
・継手の締付トルクを守ってください。
・使用温度や流体の種類を考慮して配管シール材(シールテープ・シール剤など)を選定してください。
・バルブに配管を締付ける際は、必ず配管を取付けるポート側のキャップまたはボディの六角、または八角対辺をレンチなどで保持して締付けてください。
・設置後はバルブのハンドルを『開』位置にして、配管内の異物を除去するためにフラッシングを行ってください。

SUS316ワンタッチ継手の取付方法

・付属する継手のボールバルブへの締付けは、表１の締付トルクを参照し、適正な工具を使用して締付けてください。その際、バルブと継手間に隙間が空く場合がありますが、漏れが発生するなど性能上の問題はありません。

表１.SUS316ワンタッチ継手の締付トルク

機種	トルク(N・m)
NSBV10-44, 66	7 ~ 9
NSBV10-88, 1010	12.5 ~ 14.5
NSBV10-1212, 1616	20 ~ 22

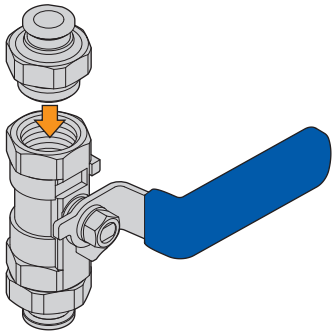

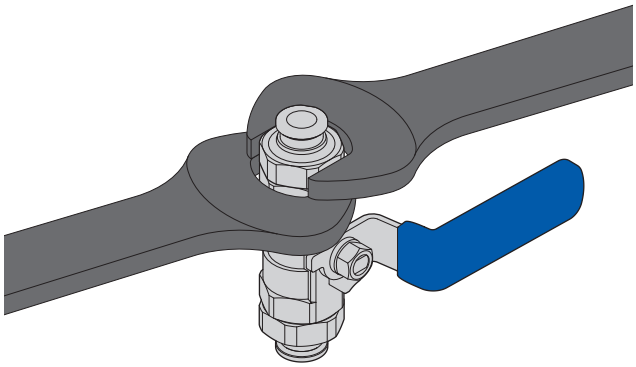

バタフライレバーの取付方法

1.ハンドルナットをスパナで緩め、ハンドルワッシャーとハンドルを外します。本体からワッシャーや皿スプリングワッシャーが外れないよう注意してください。
2.ハンドルとバタフライレバーを入替えて、ハンドルワッシャーを入れてハンドルナットを表2のトルクを目安にスパナで締付けてください。レバートルク、漏れの兼ね合いをみて適宜調整してください。

表2.バタフライレバーの締付トルク

機種	トルク(N・m)
NSBL10-02	1.5 ~ 2.0
NSBL10-03	2.5 ~ 4.5
NSBL10-04	4.0 ~ 6.0

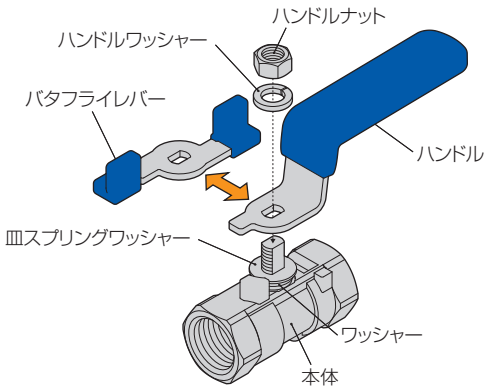

SUS316相当ボールバルブ

取扱い

・ハンドルを反時計（O〔オープン〕）方向に回すと流体が流れ、時計（S〔ストップ〕）方向に回すと流体の流れが止まります。

■NSBVF10の場合

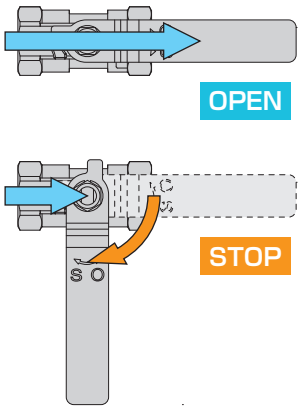

■NSBVF30の場合

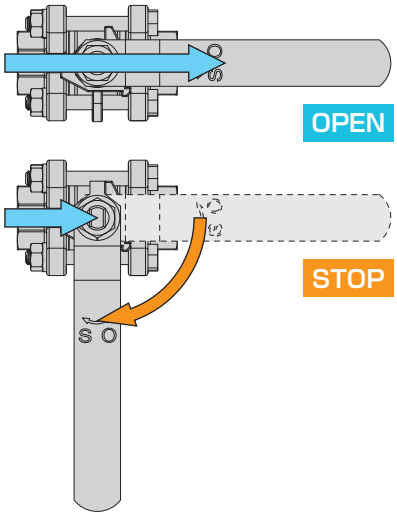

メンテナンス

1. 設置した設備の使用頻度・温度・流速・圧力・流体の種類などの環境を考慮し定期検査の期間を決めて、定期検査・メンテナンスを実施してください。
2. 定期検査は市販のリークチェッカや石鹸水などを使用して、バルブ各部および配管接続部からの漏れがないか確認してください。
3. 使用によりパッキン類が摩耗し漏れが発生している場合は、漏れている箇所〔ハンドルナット（NSBVF10の場合）、グランドナット・フランジボルト／ナット（NSBVF30の場合）〕の増締めを行ってください。
4. 増締めは漏れの様子を観察しながら1/4回転ずつ締付けてください。
   フランジボルトの増締めは4本を均一に締付けてください。

■NSBVF10の場合

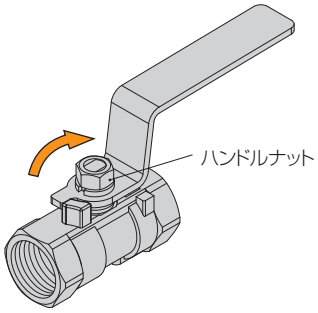

■NSBVF30の場合

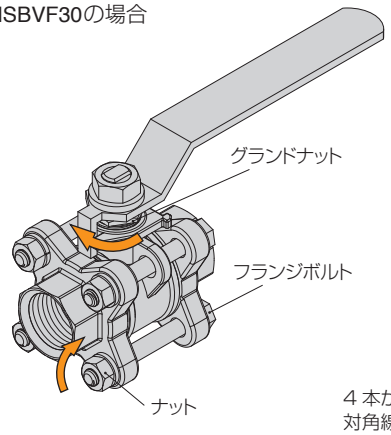

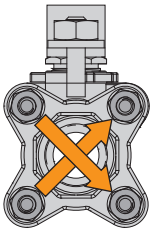

4本が均一に締まるよう、
対角線順に締付けてください。

関連商品のご案内

チューブフィッティングSUS316 NEW

SUS316製ワンタッチ継手に新製品登場!
ロック爪式の機構により、チューブの開放性が向上。
従来品に比べ小型化を実現。

フッ素樹脂チューブ NEW

優れた耐薬品性、耐熱性、耐候性。PFA、FEPチューブはカラーバリエーションを追加し、全5色に。高純度のNew PFAチューブも新たにラインナップ。

販売元／株式会社ピスコ販売

本　社・営業部／長野県上伊那郡南箕輪村3884-1　〒399-4586　TEL.0265(76)2511㈹　FAX.0265(76)2851
東　京営業所 TEL. 03(3843)2211　仙　台営業所 TEL. 022(213)3605　太　田営業所 TEL. 0276(48)5972　茨　城営業所 TEL. 0297(20)0081
神奈川営業所 TEL. 042(775)8400　川　崎営業所 TEL. 044(223)3831　埼　玉営業所 TEL. 048(680)5580
名古屋営業所 TEL. 0586(81)5621　岡　崎営業所 TEL. 0564(65)7072　長　野営業所 TEL. 0265(76)2855　静　岡営業所 TEL. 0537(62)6100　金　沢営業所 TEL. 076(292)2101
大　阪営業所 TEL. 06(6746)2100　新大阪営業所 TEL. 06(6303)1230　京　都営業所 TEL. 075(646)5070　広　島営業所 TEL. 082(568)2522　福　岡営業所 TEL. 092(482)2263

製造元／株式会社日本ピスコ　»»https://www.pisco.co.jp/

●このカタログの仕様は連絡なく変更することがあります。

20.10.10,000RS