PISCO® Hot NEWS

No. NP 60-01

ワーク搬送の初期吸着テスト段階からハンドリングロボットへの取付けまでを可能にした

# 真空パッドスターターキット

1 必要なパーツがセットに

汎用工具を使って簡単組立 2

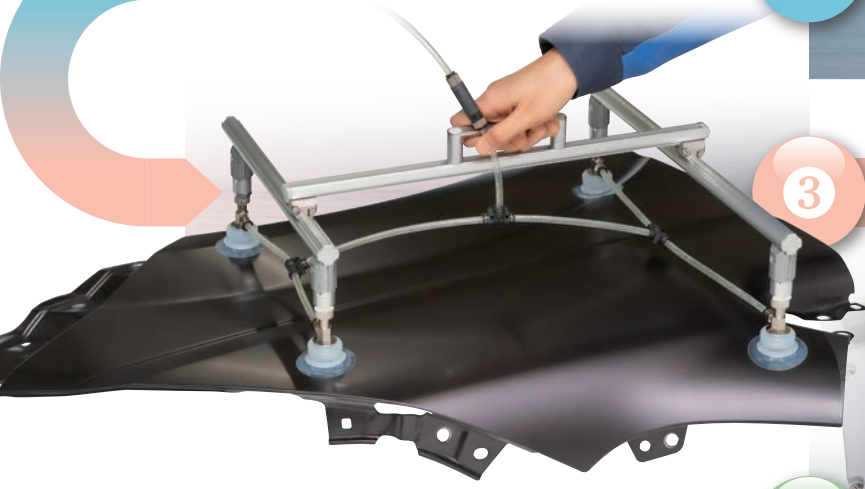

3 パーツ配置調整後、吸着テスト

取付プレートでロボットに直接取付 4

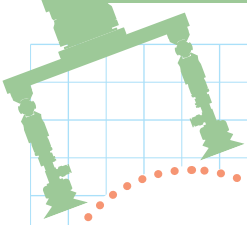

豊富な
パッド形状

優れた
カスタマイズ性

安価

軽量

豊富な
アルミフレーム

>>> https://www.pisco.co.jp/

## 特 長

### パーツケースにセットされた真空パッドとフレームを、汎用工具を使って簡単に組合せて吸着テスト可能。

吸着テストを行うための部材(真空パッド関連、アルミフレーム関連、真空発生器、エア配管用継手)を使用目的に合わせて3タイプ用意。

| スタンダードタイプ | エコノミータイプ | シングルタイプ |
|---|---|---|
| 真空パッドの形状・サイズとフレームの長さを充実させ、各種応用可能なセット。 | スタンダードタイプの内容を真空パッドを絞り込みシンプルにしたセット。 | 真空パッドでの吸着確認をメインとしたセット。 |
| | | |
| (パーツケース2個／1セット) | (パーツケース1個／セット) | (パーツケース1個／セット) |
| パッド径:10~50㎜、パッド形状:5種、<br>パッド材質:シリコーンゴム、<br>パッドホルダ形状:6種、<br>アルミフレーム長さ:100~400㎜ | パッド径:20~40㎜、パッド形状:4種、<br>パッド材質:シリコーンゴム、<br>パッドホルダ形状:2種、<br>アルミフレーム長さ:100~300㎜ | パッド径:6~30㎜、パッド形状:4種、<br>パッド材質:シリコーンゴム、<br>パッドホルダ形状:5種、<br>アルミフレーム長さ:100~400㎜ |

※)アルミフレーム関連には、SUS株式会社のグリーンフレームを採用。

### スターターキットとロボットを繋ぐ『ロボットフランジ取付プレート』を各ロボットメーカーに合わせて用意。(別売り)

※)概ね28kg以下の可搬質量のロボットを対象にしております。

■対象ロボットメーカー一覧

| ロボットメーカー | 掲載ページ |
|---|---|
| FUJI | 21 |
| ABB | 21 |
| HIWIN | 21 |
| IAI | 22 |
| KUKA | 22 |
| NACHI(不二越) | 23 |
| Rethink Robotics | 23 |
| STAUBLI | 23 |
| イグス | 24 |

| ロボットメーカー | 掲載ページ |
|---|---|
| オムロン | 24 |
| 川崎重工業 | 24 |
| ダイアディックシステムズ | 25 |
| 芝浦機械(東芝機械) | 25 |
| デンソーウェーブ | 25 |
| ファナック | 26 |
| 三菱電機 | 27 |
| 安川電機 | 27 |
| ヤマハ発動機 | 28 |

| ロボットメーカー | 掲載ページ |
|---|---|
| ユニバーサルロボット | 28 |
| カワダロボティクス | 29 |
| DOOSAN | 29 |
| コスメック | 29 |
| BL AUTOTEC | 29 |
| 近藤製作所 | 29 |
| 平田機工 | 29 |

### セット以外の当社真空パッド、パッドホルダも取付可能。

パッド径:1～50㎜、ホルダ形状:固定式・スプリング式共に真空取出口:横または両横タイプのパッドホルダが取付可能なホルダジョイントを21種類用意。(別売り)

## 各部の名称（部材組付構成）

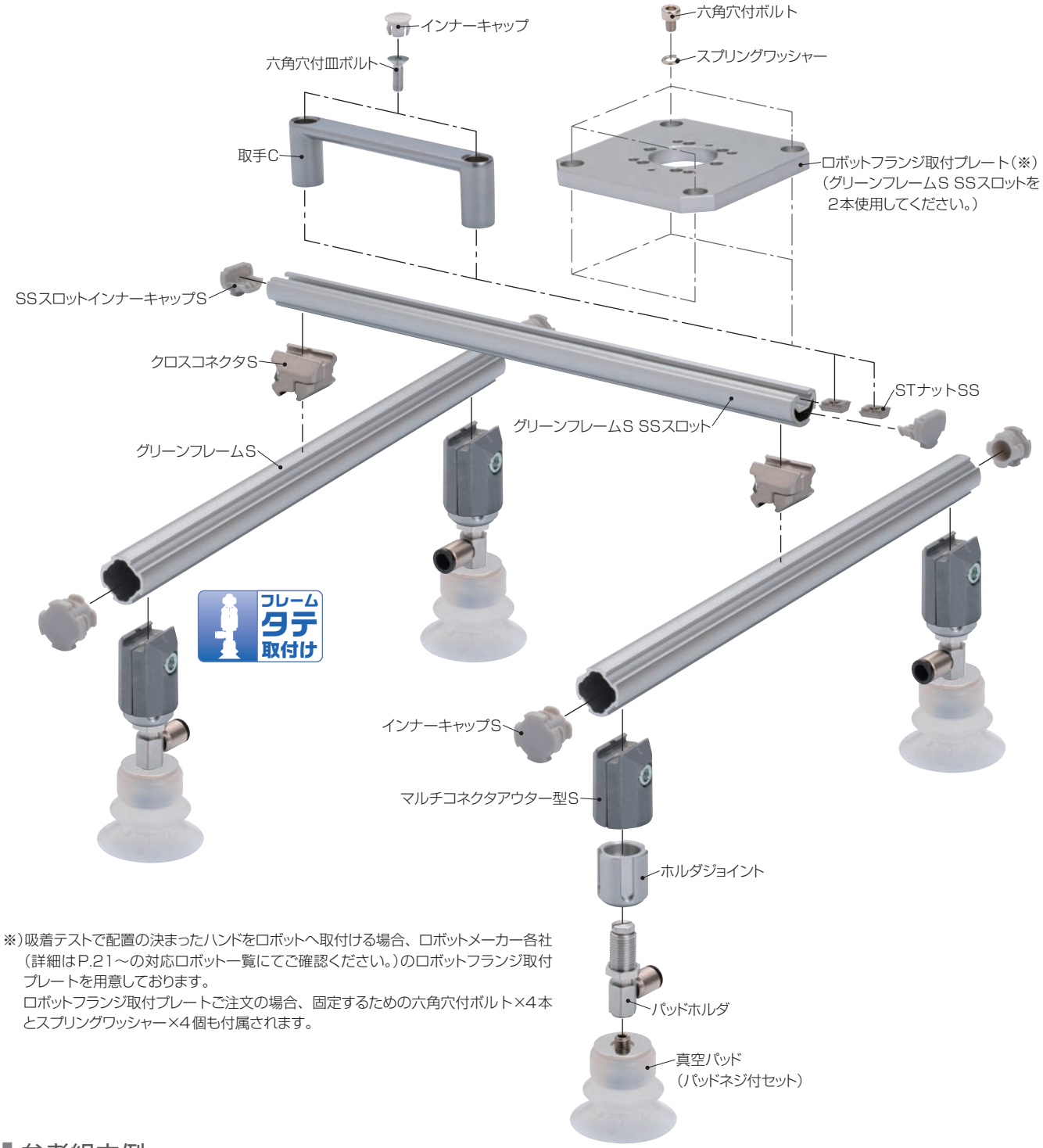


※）吸着テストで配置の決まったハンドをロボットへ取付ける場合、ロボットメーカー各社（詳細はP.21～の対応ロボット一覧にてご確認ください。）のロボットフランジ取付プレートを用意しております。
ロボットフランジ取付プレートご注文の場合、固定するための六角穴付ボルト×4本とスプリングワッシャー×4個も付属されます。

## 参考組立例

### 1. フレームの高さを抑えたい時

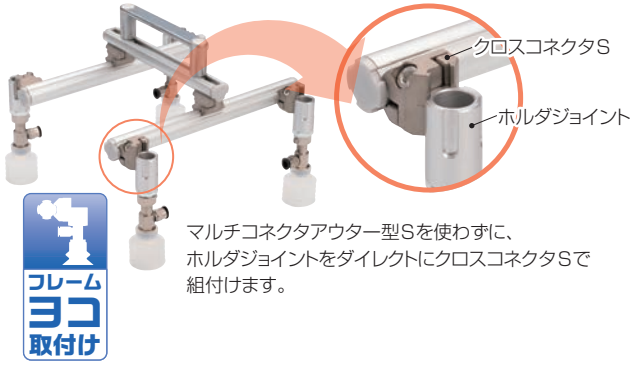


マルチコネクタアウター型Sを使わずに、
ホルダジョイントをダイレクトにクロスコネクタSで
組付けます。

### 2. 成形品など金型の奥のワークを吸着したい時や傾斜のあるワーク面を吸着したい時

クロスコネクタ回転S（スタンダードタイプ、シングルタイプにセット）
を使ってホルダジョイントをダイレクトに組付けます。

## 収納アイテム一覧

| 収納アイテム | | | | |
|---|---|---|---|---|
| 品　名 | | | | |
| 真空パッド（材質：シリコーン） | パッドサイズ(㎜) | ø6 | パッド形状 | スタンダードタイプ 一般形 |
| | | ø8 | | ベローズタイプ |
| 真空パッド（ネジ付セット）（材質：シリコーン） | | ø10 | | スタンダードタイプ 一般形 |
| | | | | ソフトベローズタイプ |
| | | | | ベローズタイプ |
| | | ø15 | | スタンダードタイプ 一般形 |
| | | | | ソフトベローズタイプ |
| | | | | ベローズタイプ |
| | | ø20 | | スタンダードタイプ 一般形 |
| | | | | ソフトベローズタイプ |
| | | | | ベローズタイプ |
| | | | | 多段ベローズタイプ |
| | | ø30 | | スタンダードタイプ 一般形 |
| | | | | スタンダードタイプ 深形 |
| | | | | ベローズタイプ |
| | | | | 多段ベローズタイプ |
| | | ø40 | | スタンダードタイプ 一般形 |
| | | | | スタンダードタイプ 深形 |
| | | | | ベローズタイプ |
| | | | | 多段ベローズタイプ |
| | | ø50 | | スタンダードタイプ 一般形 |
| | | | | ベローズタイプ |
| パッドホルダ | 固定式　真空取出口：横タイプスタンダード | | パッド接続記号 | -T8 |
| | スプリング式　真空取出口：横タイプスタンダード（ストローク：3㎜） | | | |
| | 固定式　真空取出口：横タイプミニ | | | -M4 |
| | スプリング式　真空取出口：横タイプミニ（ストローク：4㎜） | | | |
| | スプリング式　真空取出口：横タイプスタンダード（ストローク：6㎜） | | | |
| | 固定式　真空取出口：横タイプミニ | | | -M6 |
| | スプリング式　真空取出口：横タイプミニ（ストローク：4㎜） | | | |
| | スプリング式　真空取出口：横タイプスタンダード（ストローク：10㎜） | | | |
| ホルダジョイント | 固定式　真空取出口：横タイプスタンダードパッドホルダ用 | | | |
| | スプリング式　真空取出口：横タイプスタンダードパッドホルダ用（ストローク：3㎜） | | | |
| | 固定式　真空取出口：横タイプミニパッドホルダ用 | | | |
| | スプリング式　真空取出口：横タイプミニパッドホルダ用（ストローク：4㎜） | | | |
| | スプリング式　真空取出口：横タイプスタンダードパッドホルダ用（ストローク：6㎜） | | | |
| | スプリング式　真空取出口：横タイプスタンダードパッドホルダ用（ストローク：10㎜） | | | |
| 真空発生器 | 管形タイプ | | | 高真空度形 |
| | | | | 低供給圧力高真空度形 |
| 配管用ワンタッチ継手 | ユニオンティー | | | |
| SUS株式会社 アルミフレーム関係 | グリーンフレームS | | 長さ(㎜) | 400 |
| | | | | 350 |
| | | | | 300 |
| | | | | 250 |
| | | | | 200 |
| | | | | 150 |
| | | | | 100 |
| | グリーンフレームS SSスロット | | 長さ(㎜) | 400 |
| | | | | 300 |
| | | | | 250 |
| | | | | 200 |
| | | | | 150 |
| | | | | 100 |
| | マルチコネクタアウター型S | | | |
| | クロスコネクタS | | | |
| | クロスコネクタ回転S | | | |
| | インナーキャップS | | | |
| | SSスロットインナーキャップS | | | |
| | ケーブルロック S | | | |
| | STナットSS M5 | | | |
| | 取手C | | | |
| | 六角穴付皿ボルト | | | |

| 形　式 | タイプ毎のセット数 | | |
|---|---|---|---|
| | スタンダードタイプ | エコノミータイプ | シングルタイプ |
| VP6RS | — | — | 6 |
| VP8BS | — | — | 6 |
| VP10RS-M4 | 6 | — | 6 |
| VP10LBS-M4 | 6 | — | — |
| VP10BS-M4 | 6 | — | — |
| VP15RS-M4 | 6 | — | — |
| VP15LBS-M4 | 6 | — | — |
| VP15BS-M4 | — | — | 6 |
| VP20RS-M6 | 6 | 6 | — |
| VP20LBS-M6 | 6 | 6 | 6 |
| VP20BS-M6 | 6 | 6 | — |
| VP20WS-M6 | 6 | — | — |
| VP30RS-M6 | 6 | — | — |
| VP30AS-M6 | — | 6 | 6 |
| VP30BS-M6 | 6 | — | — |
| VP30WS-M6 | 6 | 6 | — |
| VP40RS-M6 | — | 6 | — |
| VP40AS-M6 | 6 | — | — |
| VP40BS-M6 | 6 | 6 | — |
| VP40WS-M6 | 6 | — | — |
| VP50RS-M6 | 6 | — | — |
| VP50BS-M6 | 6 | — | — |
| VPB-T8-6J | — | — | 4 |
| VPD-T8-3-6J | — | — | 4 |
| VPMB-M4-6J | 6 | — | 4 |
| VPMD-M4-4-6J | 6 | — | 4 |
| VPD-M4-6-6J | 6 | — | — |
| VPMB-M6-6J | 6 | 6 | 4 |
| VPMD-M6-4-6J | 6 | 6 | 4 |
| VPD-M6-10-6J | 6 | — | — |
| VPGFS-B-T8 | — | — | 4 |
| VPGFS-D-H3T8-3 | — | — | 4 |
| VPGFS-MB-M4M6 | 12 | 6 | 8 |
| VPGFS-MD-M4M6-4 | 12 | 6 | 8 |
| VPGFS-D-M4M6-6 | 6 | — | — |
| VPGFS-D-M4M6-10 | 6 | — | — |
| VUH07-66A | 1 | 1 | 1 |
| VUE07-66A | 1 | 1 | 1 |
| PE6M | 8 | 6 | 4 |
| GFF-400 L=400 | 6 | — | 2 |
| GFF-400 L=350 | — | — | 2 |
| GFF-400 L=300 | 4 | 6 | 2 |
| GFF-400 L=250 | 6 | 4 | 2 |
| GFF-400 L=200 | 4 | 6 | 2 |
| GFF-400 L=150 | 6 | 4 | 6 |
| GFF-400 L=100 | 4 | 6 | 6 |
| GFF-401 L=400 | 2 | — | — |
| GFF-401 L=300 | — | 2 | — |
| GFF-401 L=250 | 2 | — | — |
| GFF-401 L=200 | — | 2 | 2 |
| GFF-401 L=150 | 2 | — | 2 |
| GFF-401 L=100 | — | 2 | 2 |
| GFJ-018 | 8 | 6 | 4 |
| GFJ-B55 | 16 | 12 | 10 |
| GFJ-B77 | 6 | — | 4 |
| GFA-403 | 12 | 8 | 8 |
| GFA-408 | 4 | 4 | 4 |
| GFE-013 | 8 | — | — |
| SFN-TX5 | 8 | 8 | 8 |
| SFA-304 | 2 | 2 | 2 |
| SFB-502 | 4 | 4 | 4 |

## スターターキットの注文形式(例)

**VPGFSKIT** **-STA** ①

- VPGFSKIT: 真空パッドスターターキット
- -STA: ①. タイプ

| 記　号 | -STA | -ECO | -SIN |
|---|---|---|---|
| タイプ | スタンダード | エコノミー | シングル |
| | | | |
| | パーツケース2個／1セット | パーツケース1個／セット | パーツケース1個／セット |

※)それぞれのタイプの部材セット内容は、P.8～の収納位置詳細を参照してください。

## ロボットフランジ取付プレート(別売り)の注文形式(例)

ロボットフランジ取付プレート

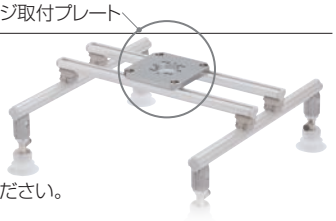

**VPGFSB** **-A01** ①

- VPGFSB: ロボットフランジ取付プレート
- -A01: ①. タイプ

| 記　号 | -A01～-A29 | -B01～-B08 |
|---|---|---|
| タイプ | 取付ピッチ加工 | ブランク |

※)タイプについての詳細は、P.21～の対応ロボット一覧を参照してください。

## ホルダジョイント単体(別売り)の注文形式(例)

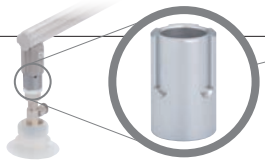

ホルダジョイント

i スターターキットには含まれていないパッドホルダに取付可能なホルダジョイントも充実。

**VPGFS** **-MD** ① **-M4M6** ② **-4** ③

- VPGFS: ホルダジョイント
- -MD: ①. パッドホルダ形状
- -M4M6: ②. パッド接続記号
- -4: ③. ストローク(スプリング式タイプのみ記入)

### ③. ストローク(スプリング式タイプのみ記入)

| 記　号 | | -2 | -3 | -4 | -6 | -10 | -15 | -20 | -30 | -40 | -50 |
|---|---|---|---|---|---|---|---|---|---|---|---|
| ストローク(㎜) | | 2 | 3 | 4 | 6 | 10 | 15 | 20 | 30 | 40 | 50 |
| ホルダ形状 | VPMD | ○ | | ○ | | | | | | | |
| | VPD | | ○ | | ○ | ○ | ○ | ○ | | | |
| | VPOD | | | | | | | ○ | ○ | ○ | ○ |

※)パッドホルダ形状が-HD, -HEの場合は、無記入となります。

### ②. パッド接続記号

| 記　号 | | -T4H3(※) | | -H3T8 | | -T4T8 | | -T8 | -T8M4M6 | | | -M4M6 | |
|---|---|---|---|---|---|---|---|---|---|---|---|---|---|
| 接続記号 | | T4 | H3 | H3 | T8 | T4 | T8 | T8 | T8 | M4 | M6 | M4 | M6 |
| 接続方法 | はめ込み | ○ | | | ○ | ○ | ○ | ○ | ○ | | | | |
| | 差し込み | | ○ | ○ | | | | | | | | | |
| | ネジ込み | | | | | | | | | ○ | ○ | ○ | ○ |
| ホルダ形状 | VPMB | ○ | | | | | | ○ | | | | ○ | |
| | VPB | | ○ | | | | | ○ | | | | ○ | |
| | VPMD | | | | | ○ | | | | | | ○ | |
| | VPD | | | ○ | | | | | | | | ○ | |
| | VPOD | | | | | | | | | ○ | | | |

※1)-T4H3は、VPB の接続記号：-H3 にも対応します。(形式は、VPGFS-MB-T4H3 となります。)
※2)パッドホルダ形状が-HD, -HEの場合は、無記入となります。

### ①. パッドホルダ形状

| 記　号 | -MB | -B | -MD | -D | -OD | -HD | -HE |
|---|---|---|---|---|---|---|---|
| ホルダ形状 | 固定式<br>真空取出口：横<br>ミニタイプ | 固定式<br>真空取出口：横<br>スタンダードタイプ | スプリング式<br>真空取出口：横<br>ミニタイプ | スプリング式<br>真空取出口：横<br>スタンダードタイプ | スプリング式<br>真空取出口：横<br>カバー無しタイプ | スプリング式<br>真空取出口：横(両横)<br>専用タイプ | 固定式<br>真空取出口：横(両横)<br>専用タイプ |
| | | | | | | | |
| ホルダ記号 | VPMB | VPB | VPMD | VPD | VPOD | VPHD, VPHDW | VPHE, VPHEW |
| 特記事項 | 六角穴付ボルトと平ワッシャーが付属されます。 | | — | — | — | — | 六角ナットが付属されます。 |

## ホルダジョイント付パッドホルダ(別売り)の注文形式(例)

**VP** | **MD** ① | **-M6** ② | **-4** ③ | **-6J** ③ | **-VPGFS**

- VP → 真空パッド
- -VPGFS → ホルダジョイント付

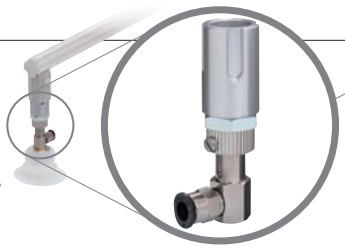


### ③. 真空取出口形状・サイズ

| 接続形状 | | ワンタッチ継手(チューブ外径(㎜)) | | | | | バーブ継手(チューブ内径(㎜)) | | | メートルメネジ | | |
|---|---|---|---|---|---|---|---|---|---|---|---|---|
| 記　号 | | -180J | -2J | -3J | -4J | -6J | -3B | -4B | -6B | -M3 | -M5 | -M6 |
| サイズ | | 1.8 | 2 | 3 | 4 | 6 | 2 | 2.5 | 4 | M3×0.5 | M5×0.8 | M6×1 |
| ホルダ形状 | VPMB | ○ | ○ | ○ | ○ | ○ | ○ | ○ | ○ | ○ | ○ | |
| | VPB | ○ | ○ | ○ | ○ | ○ | ○ | ○ | ○ | | ○ | ○ |
| | VPMD | ○ | ○ | ○ | ○ | ○ | ○ | ○ | ○ | ○ | ○ | |
| | VPD | ○ | ○ | ○ | ○ | ○ | ○ | ○ | ○ | | ○ | ○ |
| | VPOD | | | ○ | ○ | ○ | | ○ | ○ | | | ○ |
| | VPHD | ○ | ○ | ○ | ○ | ○ | ○ | ○ | ○ | | ○ | |
| | VPHDW | ○ | ○ | ○ | ○ | ○ | ○ | ○ | ○ | | ○ | |
| | VPHE | ○ | ○ | ○ | ○ | ○ | ○ | ○ | ○ | | ○ | |
| | VPHEW | ○ | ○ | ○ | ○ | ○ | ○ | ○ | ○ | | ○ | |

### ③. ストローク(スプリング式タイプのみ記入)

| 記　号 | | -2 | -3 | -4 | -6 | -10 | -15 | -20 | -30 | -40 | -50 |
|---|---|---|---|---|---|---|---|---|---|---|---|
| ストローク(㎜) | | 2 | 3 | 4 | 6 | 10 | 15 | 20 | 30 | 40 | 50 |
| ホルダ形状 | VPMD | ○ | | ○ | | | | | | | |
| | VPD | | ○ | | ○ | ○ | ○ | ○ | | | |
| | VPOD | | | | | | | ○ | ○ | ○ | ○ |

### ②. パッド接続方法

| 記　号 | | -H3 | -T4 | -T8 | -T15 | -T40 | -M4 | -M6 |
|---|---|---|---|---|---|---|---|---|
| 接続方法 | | 差し込み | はめ込み | | | | ネジ込み | |
| サイズ | | — | — | — | — | — | M4×0.7 | M6×1 |
| ホルダ形状 | VPMB | | ○ | ○ | | | ○ | ○ |
| | VPB | ○ | | ○ | | | ○ | ○ |
| | VPMD | | ○ | ○ | | | ○ | ○ |
| | VPD | ○ | | ○ | | | ○ | ○ |
| | VPOD | | | ○ | | | ○ | ○ |
| | VPHD | | | ○ | ○ | ○ | ○ | ○ |
| | VPHDW | | | ○ | ○ | ○ | ○ | ○ |
| | VPHE | | | ○ | ○ | ○ | ○ | ○ |
| | VPHEW | | | ○ | ○ | ○ | ○ | ○ |

### ①. パッドホルダ形状(バリエーションは、左ページのホルダジョイント単体(別売り)の注文形式(例)①を参照してください。)

## スタンダードタイプ（形式：VPGFSKIT-STA）の収納位置詳細

パーツケース1

組立例

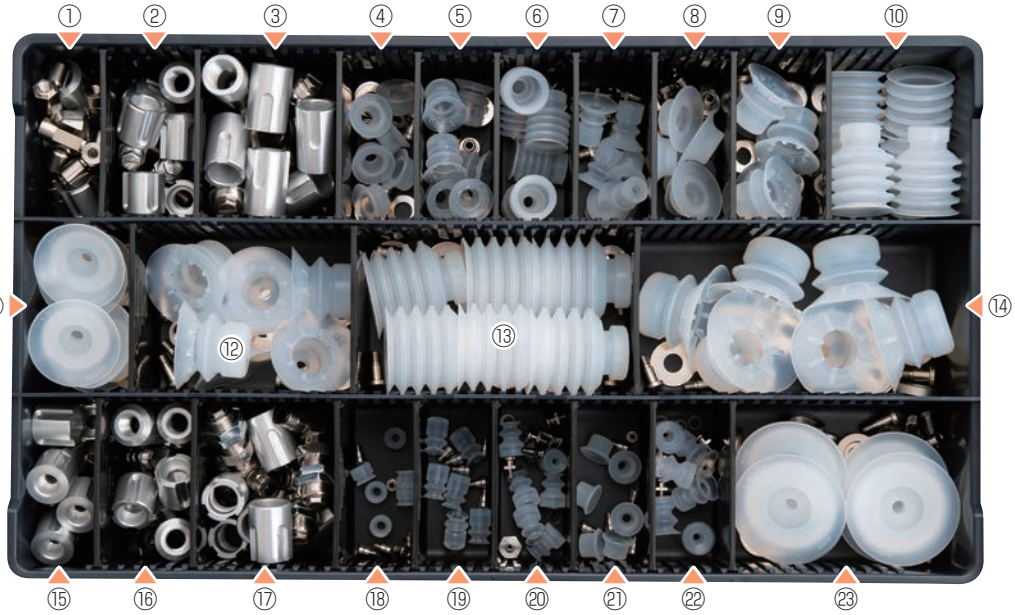


パーツケース2

### 真空パッド収納内容

④：スタンダードタイプ 一般形（パッド径：20㎜、パッドネジ：M6、平ワッシャー）
⑤：ベローズタイプ（パッド径：20㎜、パッドネジ：M6、平ワッシャー）
⑥：多段ベローズタイプ（パッド径：20㎜、パッドネジ：M6、平ワッシャー）
⑦：ソフトベローズタイプ（パッド径：20㎜、パッドネジ：M6）
⑧：スタンダードタイプ 一般形（パッド径：30㎜、パッドネジ：M6、平ワッシャー）
⑨：ベローズタイプ（パッド径：30㎜、パッドネジ：M6、平ワッシャー）
⑩：多段ベローズタイプ（パッド径：30㎜、パッドネジ：M6、平ワッシャー）
⑪：スタンダードタイプ 深形（パッド径：40㎜、パッドネジ：M6、平ワッシャー、パッド押え）
⑫：ベローズタイプ（パッド径：40㎜、パッドネジ：M6、平ワッシャー、パッド押え）
⑬：多段ベローズタイプ（パッド径：40㎜、パッドネジ：M6、平ワッシャー、パッド押え）
⑭：ベローズタイプ（パッド径：50㎜、パッドネジ：M6、平ワッシャー、パッド押え）
⑱：スタンダードタイプ 一般形（パッド径：10㎜、パッドネジ：M4）
⑲：ベローズタイプ（パッド径：10㎜、パッドネジ：M4）
⑳：ソフトベローズタイプ（パッド径：10㎜、パッドネジ：M4）
㉑：スタンダードタイプ 一般形（パッド径：15㎜、パッドネジ：M4）
㉒：ソフトベローズタイプ（パッド径：15㎜、パッドネジ：M4）
㉓：スタンダードタイプ 一般形（パッド径：50㎜、パッドネジ：M6、平ワッシャー、パッド押え）

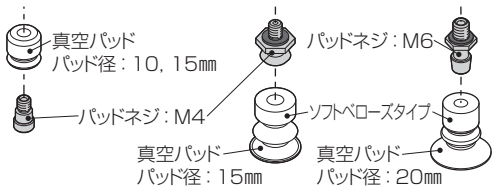


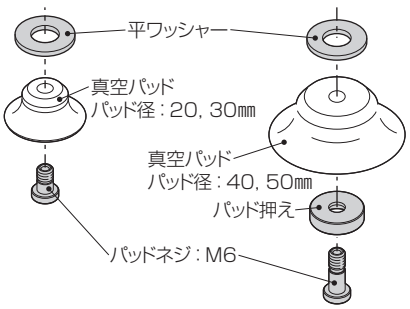

| 商品名(サイズ・材質) | | | 形式 | メーカー | 数量 | 収納位置 |
|---|---|---|---|---|---|---|
| 真空パッド(ネジ付) | スタンダードタイプ 一般形（ø10㎜・シリコーン） | -M4(※) | VP10RS-M4 | PISCO | 6 | ⑱ |
| | ソフトベローズタイプ（ø10㎜・シリコーン） | | VP10LBS-M4 | PISCO | 6 | ⑳ |
| | ベローズタイプ（ø10㎜・シリコーン） | | VP10BS-M4 | PISCO | 6 | ⑲ |
| | スタンダードタイプ 一般形（ø15㎜・シリコーン） | | VP15RS-M4 | PISCO | 6 | ㉑ |
| | ソフトベローズタイプ（ø15㎜・シリコーン） | | VP15LBS-M4 | PISCO | 6 | ㉒ |
| | スタンダードタイプ 一般形（ø20㎜・シリコーン） | -M6(※) | VP20RS-M6 | PISCO | 6 | ④ |
| | ソフトベローズタイプ（ø20㎜・シリコーン） | | VP20LBS-M6 | PISCO | 6 | ⑦ |
| | ベローズタイプ（ø20㎜・シリコーン） | | VP20BS-M6 | PISCO | 6 | ⑤ |
| | 多段ベローズタイプ（ø20㎜・シリコーン） | | VP20WS-M6 | PISCO | 6 | ⑥ |
| | スタンダードタイプ 一般形（ø30㎜・シリコーン） | | VP30RS-M6 | PISCO | 6 | ⑧ |
| | ベローズタイプ（ø30㎜・シリコーン） | | VP30BS-M6 | PISCO | 6 | ⑨ |
| | 多段ベローズタイプ（ø30㎜・シリコーン） | | VP30WS-M6 | PISCO | 6 | ⑩ |
| | スタンダードタイプ 深形（ø40㎜・シリコーン） | | VP40AS-M6 | PISCO | 6 | ⑪ |
| | ベローズタイプ（ø40㎜・シリコーン） | | VP40BS-M6 | PISCO | 6 | ⑫ |
| | 多段ベローズタイプ（ø40㎜・シリコーン） | | VP40WS-M6 | PISCO | 6 | ⑬ |
| | スタンダードタイプ 一般形（ø50㎜・シリコーン） | | VP50RS-M6 | PISCO | 6 | ㉓ |
| | ベローズタイプ（ø50㎜・シリコーン） | | VP50BS-M6 | PISCO | 6 | ⑭ |
| パッドホルダ | 固定式 真空取出口：横タイプミニ | -M4(※) | VPMB-M4-6J | PISCO | 6 | ⑮ |
| | スプリング式 真空取出口：横タイプミニ | | VPMD-M4-4-6J | PISCO | 6 | ⑯ |
| | スプリング式 真空取出口：横タイプスタンダード | | VPD-M4-6-6J | PISCO | 6 | ⑰ |
| | 固定式 真空取出口：横タイプミニ | -M6(※) | VPMB-M6-6J | PISCO | 6 | ① |
| | スプリング式 真空取出口：横タイプミニ | | VPMD-M6-4-6J | PISCO | 6 | ② |
| | スプリング式 真空取出口：横タイプスタンダード | | VPD-M6-10-6J | PISCO | 6 | ③ |
| ホルダジョイント | VPMB-M4-6J用、VPMB-M6-6J用 | | VPGFS-MB-M4M6 | PISCO | 12 | ①、⑮ |
| | VPMD-M4-4-6J用、VPMD-M6-4-6J用 | | VPGFS-MD-M4M6-4 | PISCO | 12 | ②、⑯ |
| | VPD-M4-6-6J用 | | VPGFS-D-M4M6-6 | PISCO | 6 | ⑰ |
| | VPD-M6-10-6J用 | | VPGFS-D-M4M6-10 | PISCO | 6 | ③ |
| 真空発生器　管形タイプ［高真空度形］ | | | VUH07-66A | PISCO | 1 | ㉖ |
| 真空発生器　管形タイプ［低供給圧力高真空度形］ | | | VUE07-66A | PISCO | 1 | ㉖ |
| エア配管用ワンタッチ継手　ユニオンティータイプ | | | PE6M | PISCO | 8 | ㊱ |
| グリーンフレームS | 長さ：400㎜ | | GFF-400　ℓ=400 | SUS | 6 | ㉔ |
| | 長さ：300㎜ | | GFF-400　ℓ=300 | SUS | 4 | ㉔ |
| | 長さ：250㎜ | | GFF-400　ℓ=250 | SUS | 6 | ㉕ |
| | 長さ：200㎜ | | GFF-400　ℓ=200 | SUS | 4 | ㉕ |
| | 長さ：150㎜ | | GFF-400　ℓ=150 | SUS | 6 | ㉛ |
| | 長さ：100㎜ | | GFF-400　ℓ=100 | SUS | 4 | ㉔ |
| | SSスロット　長さ：400㎜ | | GFF-401　ℓ=400 | SUS | 2 | ㉔ |
| | SSスロット　長さ：250㎜ | | GFF-401　ℓ=250 | SUS | 2 | ㉕ |
| | SSスロット　長さ：150㎜ | | GFF-401　ℓ=150 | SUS | 2 | ㉛ |
| マルチコネクタアウター型S | | | GFJ-018 | SUS | 8 | ㉞ |
| クロスコネクタS | | | GFJ-B55 | SUS | 16 | ㉝ |
| クロスコネクタ回転S | | | GFJ-B77 | SUS | 6 | ㉜ |
| インナーキャップS | | | GFA-403 | SUS | 12 | ㉗ |
| SSスロットインナーキャップS | | | GFA-408 | SUS | 4 | ㉘ |
| ケーブルロックS | | | GFE-013 | SUS | 8 | ㉙ |
| STナットSS M5 | | | SFN-TX5 | SUS | 8 | ㉚ |
| 取手C | | | SFA-304 | SUS | 2 | ㉛ |
| 六角穴付皿ボルト | | | SFB-502 | SUS | 4 | ㉟ |

※）真空パッド(ネジ付セット)-M4へはパッドホルダ-M4が、真空パッド(ネジ付セット)-M6へはパッドホルダ-M6が取付けられます。

## エコノミータイプ(形式 : VPGFSKIT-ECO)の収納位置詳細

組立例

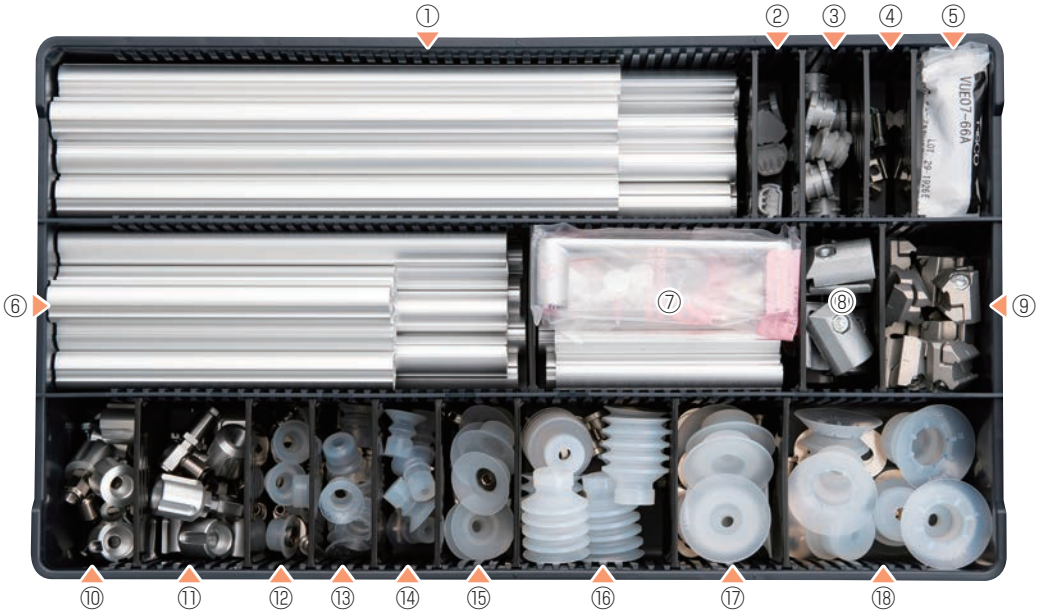


### 真空パッド収納内容

⑫ : スタンダードタイプ 一般形(パッド径 : 20㎜、パッドネジ : M6、平ワッシャー)
⑬ : ベローズタイプ(パッド径 : 20㎜、パッドネジ : M6、平ワッシャー)
⑭ : ソフトベローズタイプ(パッド径 : 20㎜、パッドネジ : M6)
⑮ : スタンダードタイプ 深形(パッド径 : 30㎜、パッドネジ : M6、平ワッシャー)
⑯ : 多段ベローズタイプ(パッド径 : 30㎜、パッドネジ : M6、平ワッシャー)
⑰ : スタンダードタイプ 一般形(パッド径 : 40㎜、パッドネジ : M6、平ワッシャー、パッド押え)
⑱ : ベローズタイプ(パッド径 : 40㎜、パッドネジ : M6、平ワッシャー、パッド押え)

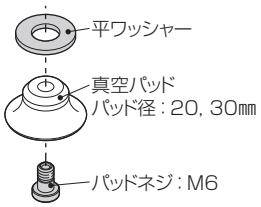


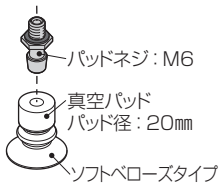


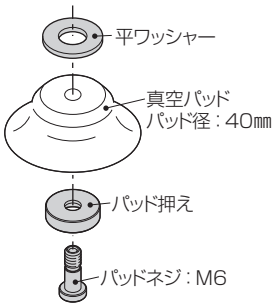

| 商品名(サイズ・材質) | | | 形式 | メーカー | 数量 | 収納位置 |
|---|---|---|---|---|---|---|
| 真空パッド(ネジ付) | スタンダードタイプ 一般形（ø20㎜・シリコーン） | | VP20RS-M6 | PISCO | 6 | ⑫ |
| | ソフトベローズタイプ（ø20㎜・シリコーン） | | VP20LBS-M6 | PISCO | 6 | ⑭ |
| | ベローズタイプ（ø20㎜・シリコーン） | | VP20BS-M6 | PISCO | 6 | ⑬ |
| | スタンダードタイプ 深形（ø30㎜・シリコーン） | -M6(※) | VP30AS-M6 | PISCO | 6 | ⑮ |
| | 多段ベローズタイプ（ø30㎜・シリコーン） | | VP30WS-M6 | PISCO | 6 | ⑯ |
| | スタンダードタイプ 一般形（ø40㎜・シリコーン） | | VP40RS-M6 | PISCO | 6 | ⑰ |
| | ベローズタイプ（ø40㎜・シリコーン） | | VP40BS-M6 | PISCO | 6 | ⑱ |
| パッドホルダ | 固定式 真空取出口：横タイプミニ | -M6(※) | VPMB-M6-6J | PISCO | 6 | ⑩ |
| | スプリング式 真空取出口：横タイプミニ | | VPMD-M6-4-6J | PISCO | 6 | ⑪ |
| 取付プレート | VPMB-M6-6J用 | | VPGFS-MB-M4M6 | PISCO | 6 | ⑩ |
| | VPMD-M6-4-6J用 | | VPGFS-MD-M4M6-4 | PISCO | 6 | ⑪ |
| 真空発生器　管形タイプ［高真空度形］ | | | VUH07-66A | PISCO | 1 | ⑤ |
| 真空発生器　管形タイプ［低供給圧力高真空度形］ | | | VUE07-66A | PISCO | 1 | ⑤ |
| エア配管用ワンタッチ継手　ユニオンティータイプ | | | PE6M | PISCO | 6 | ⑤ |
| グリーンフレームS | 長さ：300㎜ | | GFF-400　ℓ=300 | SUS | 6 | ① |
| | 長さ：250㎜ | | GFF-400　ℓ=250 | SUS | 4 | ① |
| | 長さ：200㎜ | | GFF-400　ℓ=200 | SUS | 6 | ① |
| | 長さ：150㎜ | | GFF-400　ℓ=150 | SUS | 4 | ⑥ |
| | 長さ：100㎜ | | GFF-400　ℓ=100 | SUS | 6 | ⑦ |
| | SSスロット　長さ：300㎜ | | GFF-401　ℓ=300 | SUS | 2 | ① |
| | SSスロット　長さ：200㎜ | | GFF-401　ℓ=200 | SUS | 2 | ⑥ |
| | SSスロット　長さ：100㎜ | | GFF-401　ℓ=100 | SUS | 2 | ⑦ |
| マルチコネクタアウター型S | | | GFJ-018 | SUS | 6 | ⑧ |
| クロスコネクタS | | | GFJ-B55 | SUS | 12 | ⑨ |
| インナーキャップS | | | GFA-403 | SUS | 8 | ③ |
| SSスロットインナーキャップS | | | GFA-408 | SUS | 4 | ② |
| STナットSS M5 | | | SFN-TX5 | SUS | 8 | ④ |
| 取手C | | | SFA-304 | SUS | 2 | ⑦ |
| 六角穴付皿ボルト | | | SFB-502 | SUS | 4 | ④ |

※)真空パッド(ネジ付セット)-M6へはパッドホルダ-M6が取付けられます。

## シングルタイプ（形式：VPGFSKIT-SIN）の収納位置詳細

組立例

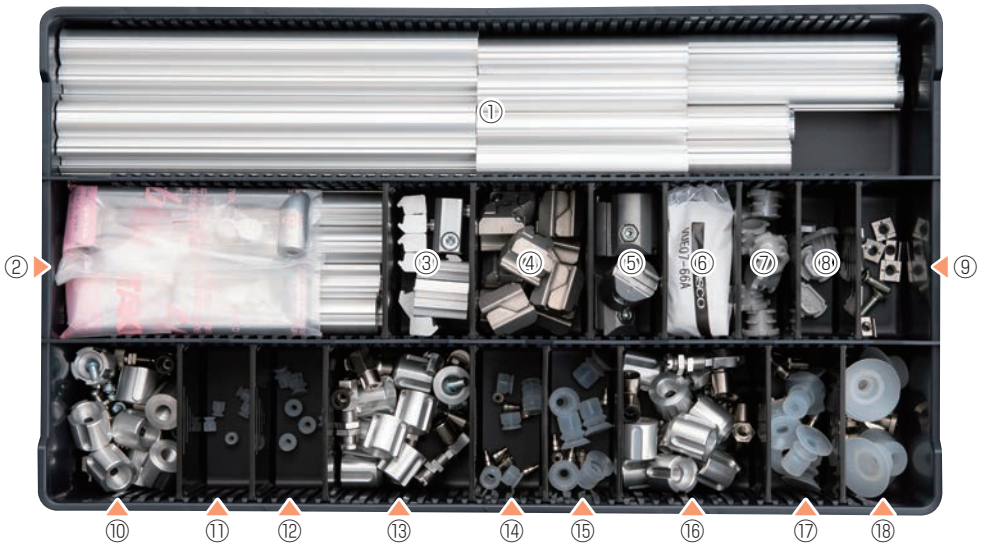


### 真空パッド収納内容

⑪：スタンダードタイプ 一般形（パッド径：6㎜）
⑫：ベローズタイプ（パッド径：8㎜）
⑭：スタンダードタイプ 一般形（パッド径：10㎜、パッドネジ：M4）
⑮：ベローズタイプ（パッド径：15㎜、パッドネジ：M4）
⑰：ソフトベローズタイプ（パッド径：20㎜、パッドネジ：M6）
⑱：スタンダードタイプ 深形（パッド径：30㎜、パッドネジ：M6、平ワッシャー）

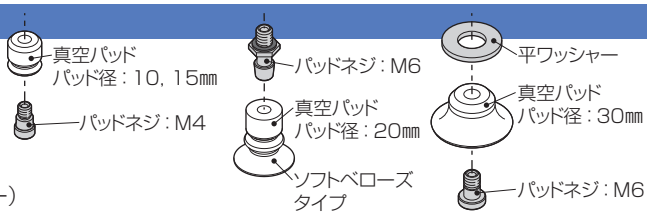


| | 商品名（サイズ・材質） | | 形式 | メーカー | 数量 | 収納位置 |
|---|---|---|---|---|---|---|
| 真空パッド（ネジ付） | スタンダードタイプ 一般形（ø6㎜・シリコーン） | -T8（※1） | VP6RS | PISCO | 6 | ⑪ |
| | ベローズタイプ（ø8㎜・シリコーン） | | VP8BS | PISCO | 6 | ⑫ |
| | スタンダードタイプ 一般形（ø10㎜・シリコーン） | -M4（※2） | VP10RS-M4 | PISCO | 6 | ⑭ |
| | ベローズタイプ（ø15㎜・シリコーン） | | VP15BS-M4 | PISCO | 6 | ⑮ |
| | ソフトベローズタイプ（ø20㎜・シリコーン） | -M6（※2） | VP20LBS-M6 | PISCO | 6 | ⑰ |
| | スタンダードタイプ 深形（ø30㎜・シリコーン） | | VP30AS-M6 | PISCO | 6 | ⑱ |
| パッドホルダ | 固定式 真空取出口：横タイプスタンダード | -T8（※1） | VPB-T8-6J | PISCO | 4 | ⑩ |
| | 固定式 真空取出口：横タイプミニ | -M4（※2） | VPMB-M4-6J | PISCO | 4 | ⑬ |
| | スプリング式 真空取出口：横タイプミニ | | VPMD-M4-4-6J | PISCO | 4 | ⑬ |
| | スプリング式 真空取出口：横タイプスタンダード | -T8（※1） | VPD-T8-3-6J | PISCO | 4 | ⑩ |
| | 固定式 真空取出口：横タイプミニ | -M6（※2） | VPMB-M6-6J | PISCO | 4 | ⑯ |
| | スプリング式 真空取出口：横タイプミニ | | VPMD-M6-4-6J | PISCO | 4 | ⑬ |
| ホルダジョイント | VPB-T8-6J用 | | VPGFS-B-T8 | PISCO | 4 | ⑩ |
| | VPMB-M4-6J用、VPMB-M6-6J用 | | VPGFS-MB-M4M6 | PISCO | 8 | ⑯ |
| | VPD-T8-3-6J用 | | VPGFS-D-H3T8-3 | PISCO | 4 | ⑩ |
| | VPMD-M4-4-6J用、VPMD-M6-4-6J用 | | VPGFS-MD-M4M6-4 | PISCO | 8 | ⑬ |
| 真空発生器　管形タイプ［高真空度形］ | | | VUH07-66A | PISCO | 1 | ⑥ |
| 真空発生器　管形タイプ［低供給圧力高真空度形］ | | | VUE07-66A | PISCO | 1 | ⑥ |
| エア配管用ワンタッチ継手　ユニオンティータイプ | | | PE6M | PISCO | 4 | ⑥ |
| グリーンフレームS | 長さ：400㎜ | | GFF-400　ℓ=400 | SUS | 2 | ① |
| | 長さ：350㎜ | | GFF-400　ℓ=350 | SUS | 2 | ① |
| | 長さ：300㎜ | | GFF-400　ℓ=300 | SUS | 2 | ① |
| | 長さ：250㎜ | | GFF-400　ℓ=250 | SUS | 2 | ① |
| | 長さ：200㎜ | | GFF-400　ℓ=200 | SUS | 2 | ① |
| | 長さ：150㎜ | | GFF-400　ℓ=150 | SUS | 6 | ② |
| | 長さ：100㎜ | | GFF-400　ℓ=100 | SUS | 6 | ① |
| | SSスロット　長さ：200㎜ | | GFF-401　ℓ=200 | SUS | 2 | ① |
| | SSスロット　長さ：150㎜ | | GFF-401　ℓ=150 | SUS | 2 | ② |
| | SSスロット　長さ：100㎜ | | GFF-401　ℓ=100 | SUS | 2 | ① |
| マルチコネクタアウター型S | | | GFJ-018 | SUS | 4 | ⑤ |
| クロスコネクタS | | | GFJ-B55 | SUS | 10 | ④ |
| クロスコネクタ回転S | | | GFJ-B77 | SUS | 4 | ③ |
| インナーキャップS | | | GFA-403 | SUS | 8 | ⑦ |
| SSスロットインナーキャップS | | | GFA-408 | SUS | 4 | ⑧ |
| STナットSS M5 | | | SFN-TX5 | SUS | 8 | ⑨ |
| 取手C | | | SFA-304 | SUS | 2 | ② |
| 六角穴付皿ボルト | | | SFB-502 | SUS | 4 | ⑨ |

※1）真空パッド（ネジ付セット）VP6RS, VP8BSへはパッドホルダ-T8が取付けられます。
※2）真空パッド（ネジ付セット）-M4へはパッドホルダ-M4が、真空パッド（ネジ付セット）-M6へはパッドホルダ-M6が取付けられます。

# ホルダジョイント単体、ホルダジョイント付パッドホルダのご案内（固定式ホルダ）

## ●VPMB用ホルダジョイント

| ホルダジョイント形状 | 注文形式 | 価格(¥) | パッド接続記号 |
|---|---|---|---|
| VPGFS-MB | VPGFS-MB-T4H3 | 730 | T4 / H3 |
| | VPGFS-MB-T8 | 730 | T8 |
| | VPGFS-MB-M4M6 | 730 | M4 / M6 |

※）ホルダ固定用の六角穴付ボルトと平ワッシャーが付属されます。

| パッド接続方法 | 差し込み（ダイレクト接続） | はめ込み（ダイレクト接続） | ネジ込み（パッドネジ接続） |
|---|---|---|---|
| パッド接続形状図 | | | 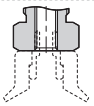 |
| パッド接続記号 | H3 | T4 / T8 | M4 / M6 |

※M□は、専用のパッドネジなどが必要

## ●固定式 / 真空取出口：横 / ミニホルダ（VPMB）+VPMB用ホルダジョイントセット

| 真空取出口形状：ワンタッチ継手 | | | | 真空取出口形状：バーブ継手 | | | | 真空取出口形状：メネジ | | | |
|---|---|---|---|---|---|---|---|---|---|---|---|
| ホルダ形状 | 注文形式 | 価格(¥) | パッド接続記号 | ホルダ形状 | 注文形式 | 価格(¥) | パッド接続記号 | ホルダ形状 | 注文形式 | 価格(¥) | パッド接続記号 |
| VPMB | VPMB-T4-180J-VPGFS | 1,650 | T4 | VPMB | VPMB-T4-3B-VPGFS | 1,460 | T4 | VPMB | VPMB-T4-M3-VPGFS | 1,330 | T4 |
| | VPMB-T4-2J-VPGFS | 1,650 | | | VPMB-T4-4B-VPGFS | 1,460 | | | VPMB-T8-M3-VPGFS | 1,430 | T8 |
| | VPMB-T4-3J-VPGFS | 1,650 | | | VPMB-T4-6B-VPGFS | 1,660 | | | VPMB-M4-M5-VPGFS | 1,530 | M4 |
| | VPMB-T4-4J-VPGFS | 1,690 | | | VPMB-T8-3B-VPGFS | 1,560 | T8 | | VPMB-M6-M5-VPGFS | 1,630 | M6 |
| | VPMB-T8-180J-VPGFS | 1,750 | T8 | | VPMB-T8-4B-VPGFS | 1,560 | | | | | |
| | VPMB-T8-2J-VPGFS | 1,750 | | | VPMB-T8-6B-VPGFS | 1,760 | | | | | |
| | VPMB-T8-3J-VPGFS | 1,750 | | | VPMB-M4-3B-VPGFS | 1,590 | M4 | | | | |
| | VPMB-T8-4J-VPGFS | 1,790 | | | VPMB-M4-4B-VPGFS | 1,590 | | | | | |
| | VPMB-M4-180J-VPGFS | 1,790 | M4 | | VPMB-M4-6B-VPGFS | 1,590 | | | | | |
| | VPMB-M4-2J-VPGFS | 1,790 | | | VPMB-M6-3B-VPGFS | 1,690 | M6 | | | | |
| | VPMB-M4-3J-VPGFS | 1,740 | | | VPMB-M6-4B-VPGFS | 1,690 | | | | | |
| | VPMB-M4-4J-VPGFS | 1,780 | | | VPMB-M6-6B-VPGFS | 1,690 | | | | | |
| | VPMB-M4-6J-VPGFS | 1,780 | | | | | | | | | |
| | VPMB-M6-180J-VPGFS | 1,890 | M6 | | | | | | | | |
| | VPMB-M6-2J-VPGFS | 1,890 | | | | | | | | | |
| | VPMB-M6-3J-VPGFS | 1,840 | | | | | | | | | |
| | VPMB-M6-4J-VPGFS | 1,880 | | | | | | | | | |
| | VPMB-M6-6J-VPGFS | 1,880 | | | | | | | | | |

## ●VPB用ホルダジョイント

| ホルダジョイント形状 | 注文形式 | 価格(¥) | パッド接続記号 |
|---|---|---|---|
| VPGFS-B | VPGFS-B-T8 | 730 | T8 |
| | VPGFS-B-M4M6 | 730 | M4 / M6 |

※）ホルダ固定用の六角穴付ボルトと平ワッシャーが付属されます。

| パッド接続方法 | はめ込み（ダイレクト接続） | ネジ込み（パッドネジ接続） |
|---|---|---|
| パッド接続形状図 | | 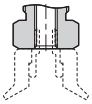 |
| パッド接続記号 | T8 | M4 / M6 |

※M□は、専用のパッドネジなどが必要

## ●固定式 / 真空取出口：横 / スタンダードホルダ（VPB）+VPB用ホルダジョイントセット

| 真空取出口形状：ワンタッチ継手 | | | | 真空取出口形状：バーブ継手 | | | | 真空取出口形状：メネジ | | | |
|---|---|---|---|---|---|---|---|---|---|---|---|
| ホルダ形状 | 注文形式 | 価格(¥) | パッド接続記号 | ホルダ形状 | 注文形式 | 価格(¥) | パッド接続記号 | ホルダ形状 | 注文形式 | 価格(¥) | パッド接続記号 |
| VPB | VPB-H3-180J-VPGFS | 1,750 | H3 | VPB | VPB-H3-3B-VPGFS | 1,560 | H3 | VPB | VPB-H3-M3-VPGFS | 1,430 | H3 |
| | VPB-H3-2J-VPGFS | 1,750 | | | VPB-H3-4B-VPGFS | 1,560 | | | VPB-T8-M5-VPGFS | 1,530 | T8 |
| | VPB-H3-3J-VPGFS | 1,750 | | | VPB-H3-6B-VPGFS | 1,760 | | | VPB-M4-M6-VPGFS | 1,130 | M4 |
| | VPB-H3-4J-VPGFS | 1,820 | | | VPB-T8-3B-VPGFS | 1,590 | T8 | | VPB-M6-M6-VPGFS | 1,130 | M6 |
| | VPB-T8-180J-VPGFS | 1,790 | T8 | | VPB-T8-4B-VPGFS | 1,590 | | | | | |
| | VPB-T8-2J-VPGFS | 1,790 | | | VPB-T8-6B-VPGFS | 1,590 | | | | | |
| | VPB-T8-3J-VPGFS | 1,740 | | | VPB-M4-4B-VPGFS | 1,190 | M4 | | | | |
| | VPB-T8-4J-VPGFS | 1,780 | | | VPB-M4-6B-VPGFS | 1,200 | | | | | |
| | VPB-T8-6J-VPGFS | 1,780 | | | VPB-M6-4B-VPGFS | 1,190 | M6 | | | | |
| | VPB-M4-3J-VPGFS | 1,370 | M4 | | VPB-M6-6B-VPGFS | 1,200 | | | | | |
| | VPB-M4-4J-VPGFS | 1,410 | | | | | | | | | |
| | VPB-M4-6J-VPGFS | 1,420 | | | | | | | | | |
| | VPB-M6-3J-VPGFS | 1,370 | M6 | | | | | | | | |
| | VPB-M6-4J-VPGFS | 1,410 | | | | | | | | | |
| | VPB-M6-6J-VPGFS | 1,420 | | | | | | | | | |

**本ページ掲載商品の補足事項**

※）価格表内の　部は、スターターキットに標準でセットされるパッドホルダ+ホルダジョイントセットになります。スターターキットのタイプによりセットされるパッドホルダ+ホルダジョイントセットが異なりますので、下表を参照してください。

| スターターキットタイプ | パッドホルダ+ホルダジョイントセット形式 | | |
|---|---|---|---|
| | VPMB-M4-6J-VPGFS | VPMB-M6-6J-VPGFS | VPB-T8-6J-VPGFS |
| （パッドホルダ形式+ホルダジョイント形式） | （VPMB-M4-6J+VPGF-MB-M4M6） | （VPMB-M6-6J+VPGF-MB-M4M6） | （VPB-T8-6J+VPGF-B-T8） |
| スタンダード | ○ | ○ | — |
| エコノミー | — | ○ | — |
| シングル | ○ | ○ | ○ |

New Product

# 真空パッドスターターキット

## ホルダジョイント単体、ホルダジョイント付パッドホルダのご案内(固定式ホルダ)

### ●VPHE, VPHEW用ホルダジョイント

| ホルダジョイント形状 | 注文形式 | 価格(¥) | パッド接続記号 |
|---|---|---|---|
| VPGFS-HE | VPGFS-HE | 690 | T15 T40 T8 M4 M6 |

※)六角ナットが付属されます。

| パッド接続方法 | はめ込み(ダイレクト接続) | ネジ込み(パッドネジ接続) |
|---|---|---|
| パッド接続形状図 | | 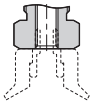 |
| パッド接続記号 | T15 T40 T8 | M4 M6 |

※M□は、専用のパッドネジなどが必要

### ●固定式 / 真空取出口:横ホルダ(VPHE)+VPHE用ホルダジョイントセット　ソフト・ソフトベローズタイプ専用

| 真空取出口形状:ワンタッチ継手 | | | | 真空取出口形状:バーブ継手 | | | | 真空取出口形状:メネジ | | | |
|---|---|---|---|---|---|---|---|---|---|---|---|
| ホルダ形状 | 注文形式 | 価格(¥) | パッド接続記号 | ホルダ形状 | 注文形式 | 価格(¥) | パッド接続記号 | ホルダ形状 | 注文形式 | 価格(¥) | パッド接続記号 |
| VPHE | VPHE-T15-180J-VPGFS | 1,450 | | VPHE | VPHE-T15-3B-VPGFS | 1,250 | | VPHE | VPHE-T15-M5-VPGFS | 1,190 | T15 |
| | VPHE-T15-2J-VPGFS | 1,450 | | | VPHE-T15-4B-VPGFS | 1,250 | T15 | | VPHE-T40-M5-VPGFS | 1,190 | T40 |
| | VPHE-T15-3J-VPGFS | 1,400 | T15 | | VPHE-T15-6B-VPGFS | 1,250 | | | VPHE-T8-M5-VPGFS | 1,390 | T8 |
| | VPHE-T15-4J-VPGFS | 1,440 | | | VPHE-T40-3B-VPGFS | 1,250 | | | VPHE-M4-M5-VPGFS | 1,390 | M4 |
| | VPHE-T15-6J-VPGFS | 1,440 | | | VPHE-T40-4B-VPGFS | 1,250 | T40 | | VPHE-M6-M5-VPGFS | 1,390 | M6 |
| | VPHE-T40-180J-VPGFS | 1,450 | | | VPHE-T40-6B-VPGFS | 1,250 | | | | | |
| | VPHE-T40-2J-VPGFS | 1,450 | | | VPHE-T8-3B-VPGFS | 1,450 | | | | | |
| | VPHE-T40-3J-VPGFS | 1,400 | T40 | | VPHE-T8-4B-VPGFS | 1,450 | T8 | | | | |
| | VPHE-T40-4J-VPGFS | 1,440 | | | VPHE-T8-6B-VPGFS | 1,450 | | | | | |
| | VPHE-T40-6J-VPGFS | 1,440 | | | VPHE-M4-3B-VPGFS | 1,450 | | | | | |
| | VPHE-T8-180J-VPGFS | 1,650 | | | VPHE-M4-4B-VPGFS | 1,450 | M4 | | | | |
| | VPHE-T8-2J-VPGFS | 1,650 | | | VPHE-M4-6B-VPGFS | 1,450 | | | | | |
| | VPHE-T8-3J-VPGFS | 1,600 | T8 | | VPHE-M6-3B-VPGFS | 1,450 | | | | | |
| | VPHE-T8-4J-VPGFS | 1,640 | | | VPHE-M6-4B-VPGFS | 1,450 | M6 | | | | |
| | VPHE-T8-6J-VPGFS | 1,640 | | | VPHE-M6-6B-VPGFS | 1,450 | | | | | |
| | VPHE-M4-180J-VPGFS | 1,650 | | | | | | | | | |
| | VPHE-M4-2J-VPGFS | 1,650 | | | | | | | | | |
| | VPHE-M4-3J-VPGFS | 1,600 | M4 | | | | | | | | |
| | VPHE-M4-4J-VPGFS | 1,640 | | | | | | | | | |
| | VPHE-M4-6J-VPGFS | 1,640 | | | | | | | | | |
| | VPHE-M6-180J-VPGFS | 1,650 | | | | | | | | | |
| | VPHE-M6-2J-VPGFS | 1,650 | | | | | | | | | |
| | VPHE-M6-3J-VPGFS | 1,600 | M6 | | | | | | | | |
| | VPHE-M6-4J-VPGFS | 1,640 | | | | | | | | | |
| | VPHE-M6-6J-VPGFS | 1,640 | | | | | | | | | |

### ●固定式 / 真空取出口:両横ホルダ(VPHEW)+VPHEW用ホルダジョイントセット　ソフト・ソフトベローズタイプ専用

| 真空取出口形状:ワンタッチ継手 | | | | 真空取出口形状:バーブ継手 | | | | 真空取出口形状:メネジ | | | |
|---|---|---|---|---|---|---|---|---|---|---|---|
| ホルダ形状 | 注文形式 | 価格(¥) | パッド接続記号 | ホルダ形状 | 注文形式 | 価格(¥) | パッド接続記号 | ホルダ形状 | 注文形式 | 価格(¥) | パッド接続記号 |
| VPHEW | VPHEW-T15-180J-VPGFS | 1,810 | | VPHEW | VPHEW-T15-3B-VPGFS | 1,410 | | VPHEW | VPHEW-T15-M5-VPGFS | 1,290 | T15 |
| | VPHEW-T15-2J-VPGFS | 1,810 | | | VPHEW-T15-4B-VPGFS | 1,410 | T15 | | VPHEW-T40-M5-VPGFS | 1,290 | T40 |
| | VPHEW-T15-3J-VPGFS | 1,710 | T15 | | VPHEW-T15-6B-VPGFS | 1,410 | | | VPHEW-T8-M5-VPGFS | 1,490 | T8 |
| | VPHEW-T15-4J-VPGFS | 1,790 | | | VPHEW-T40-3B-VPGFS | 1,410 | | | VPHEW-M4-M5-VPGFS | 1,490 | M4 |
| | VPHEW-T15-6J-VPGFS | 1,790 | | | VPHEW-T40-4B-VPGFS | 1,410 | T40 | | VPHEW-M6-M5-VPGFS | 1,490 | M6 |
| | VPHEW-T40-180J-VPGFS | 1,810 | | | VPHEW-T40-6B-VPGFS | 1,410 | | | | | |
| | VPHEW-T40-2J-VPGFS | 1,810 | | | VPHEW-T8-3B-VPGFS | 1,610 | | | | | |
| | VPHEW-T40-3J-VPGFS | 1,710 | T40 | | VPHEW-T8-4B-VPGFS | 1,610 | T8 | | | | |
| | VPHEW-T40-4J-VPGFS | 1,790 | | | VPHEW-T8-6B-VPGFS | 1,610 | | | | | |
| | VPHEW-T40-6J-VPGFS | 1,790 | | | VPHEW-M4-3B-VPGFS | 1,610 | | | | | |
| | VPHEW-T8-180J-VPGFS | 2,010 | | | VPHEW-M4-4B-VPGFS | 1,610 | M4 | | | | |
| | VPHEW-T8-2J-VPGFS | 2,010 | | | VPHEW-M4-6B-VPGFS | 1,610 | | | | | |
| | VPHEW-T8-3J-VPGFS | 1,910 | T8 | | VPHEW-M6-3B-VPGFS | 1,610 | | | | | |
| | VPHEW-T8-4J-VPGFS | 1,990 | | | VPHEW-M6-4B-VPGFS | 1,610 | M6 | | | | |
| | VPHEW-T8-6J-VPGFS | 1,990 | | | VPHEW-M6-6B-VPGFS | 1,610 | | | | | |
| | VPHEW-M4-180J-VPGFS | 2,010 | | | | | | | | | |
| | VPHEW-M4-2J-VPGFS | 2,010 | | | | | | | | | |
| | VPHEW-M4-3J-VPGFS | 1,910 | M4 | | | | | | | | |
| | VPHEW-M4-4J-VPGFS | 1,990 | | | | | | | | | |
| | VPHEW-M4-6J-VPGFS | 1,990 | | | | | | | | | |
| | VPHEW-M6-180J-VPGFS | 2,010 | | | | | | | | | |
| | VPHEW-M6-2J-VPGFS | 2,010 | | | | | | | | | |
| | VPHEW-M6-3J-VPGFS | 1,910 | M6 | | | | | | | | |
| | VPHEW-M6-4J-VPGFS | 1,990 | | | | | | | | | |
| | VPHEW-M6-6J-VPGFS | 1,990 | | | | | | | | | |

Movie 真空パッドシリーズのパッド形状・材質、ホルダ形状を分かりやすく説明した動画を公式サイト(https://www.pisco.co.jp/page/movie#v-pad)に公開しております。

# ホルダジョイント単体、ホルダジョイント付パッドホルダのご案内（スプリング式ホルダ）

## ●VPMD用ホルダジョイント

| ホルダジョイント形状 | 注文形式 | 価格(¥) | パッド接続記号 | ストローク（mm） |
|---|---|---|---|---|
| VPGFS-MD | VPGFS-MD-T4T8-2 | 650 | T4 T8 | 2 |
| | VPGFS-MD-M4M6-4 | 650 | M4 M6 | 4 |

| パッド接続方法 | はめ込み（ダイレクト接続） | ネジ込み（パッドネジ接続） |
|---|---|---|
| パッド接続形状図 | | 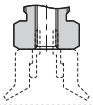 |
| パッド接続記号 | T4 T8 | M4 M6 |

※M□は、専用のパッドネジなどが必要

## ●スプリング式 / 真空取出口：横 / ミニホルダ（VPMD）+VPMD用ホルダジョイントセット

| 真空取出口形状：ワンタッチ継手 | | | | 真空取出口形状：バーブ継手 | | | | 真空取出口形状：メネジ | | | |
|---|---|---|---|---|---|---|---|---|---|---|---|
| ホルダ形状 | 注文形式 | 価格(¥) | パッド接続記号 | ホルダ形状 | 注文形式 | 価格(¥) | パッド接続記号 | ホルダ形状 | 注文形式 | 価格(¥) | パッド接続記号 |
| VPMD | VPMD-T4-2-180J-VPGFS | 3,770 | T4 | VPMD | VPMD-T4-2-3B-VPGFS | 3,580 | T4 | VPMD | VPMD-T4-2-M3-VPGFS | 3,450 | T4 |
| | VPMD-T4-2-2J-VPGFS | 3,770 | | | VPMD-T4-2-4B-VPGFS | 3,580 | | | VPMD-T8-2-M3-VPGFS | 3,550 | T8 |
| | VPMD-T4-2-3J-VPGFS | 3,770 | | | VPMD-T4-2-6B-VPGFS | 3,780 | | | VPMD-M4-4-M5-VPGFS | 3,650 | M4 |
| | VPMD-T4-2-4J-VPGFS | 3,810 | | | VPMD-T8-2-3B-VPGFS | 3,680 | T8 | | VPMD-M6-4-M5-VPGFS | 3,750 | M6 |
| | VPMD-T8-2-180J-VPGFS | 3,870 | T8 | | VPMD-T8-2-4B-VPGFS | 3,680 | | | | | |
| | VPMD-T8-2-2J-VPGFS | 3,870 | | | VPMD-T8-2-6B-VPGFS | 3,880 | | | | | |
| | VPMD-T8-2-3J-VPGFS | 3,870 | | | VPMD-M4-4-3B-VPGFS | 3,710 | M4 | | | | |
| | VPMD-T8-2-4J-VPGFS | 3,910 | | | VPMD-M4-4-4B-VPGFS | 3,710 | | | | | |
| | VPMD-M4-4-180J-VPGFS | 3,910 | M4 | | VPMD-M4-4-6B-VPGFS | 3,710 | | | | | |
| | VPMD-M4-4-2J-VPGFS | 3,910 | | | VPMD-M6-4-3B-VPGFS | 3,810 | M6 | | | | |
| | VPMD-M4-4-3J-VPGFS | 3,890 | | | VPMD-M6-4-4B-VPGFS | 3,810 | | | | | |
| | VPMD-M4-4-4J-VPGFS | 3,890 | | | VPMD-M6-4-6B-VPGFS | 3,810 | | | | | |
| | VPMD-M4-4-6J-VPGFS | 3,900 | | | | | | | | | |
| | VPMD-M6-4-180J-VPGFS | 4,010 | M6 | | | | | | | | |
| | VPMD-M6-4-2J-VPGFS | 4,010 | | | | | | | | | |
| | VPMD-M6-4-3J-VPGFS | 3,960 | | | | | | | | | |
| | VPMD-M6-4-4J-VPGFS | 4,000 | | | | | | | | | |
| | VPMD-M6-4-6J-VPGFS | 4,000 | | | | | | | | | |

Remark 本ページ掲載商品の補足事項

※）価格表内の　部は、スターターキットに標準でセットされるパッドホルダ+ホルダジョイントセットになります。スターターキットのタイプによりセットされるパッドホルダ+ホルダジョイントセットが異なりますので、下表を参照してください。

| スターターキットタイプ | パッドホルダ+ホルダジョイントセット形式 | |
|---|---|---|
| | VPMD-M4-4-6J-VPGFS | VPMD-M6-4-6J-VPGFS |
| （パッドホルダ形式+ホルダジョイント形式） | （VPMD-M4-4-6J+VPGF-MD-M4M6-4） | （VPMD-M6-4-6J+VPGF-MD-M4M6-4） |
| スタンダード | ○ | ○ |
| エコノミー | ー | ○ |
| シングル | ○ | ○ |

Movie 真空パッドシリーズのパッド形状・材質、ホルダ形状を分かりやすく説明した動画を公式サイト（https://www.pisco.co.jp/page/movie#v-pad）に公開しております。

New Product

# 真空パッドスターターキット

## ホルダジョイント単体、ホルダジョイント付パッドホルダのご案内(スプリング式ホルダ)

### ●VPOD用ホルダジョイント

| ホルダジョイント形状 | 注文形式 | 価格(¥) | パッド接続記号 | ストローク(mm) |
|---|---|---|---|---|
| VPGFS-OD | VPGFS-OD-T8M4M6-20 | 780 | T8 | 20 |
| | VPGFS-OD-T8M4M6-30 | 830 | M4 | 30 |
| | VPGFS-OD-T8M4M6-40 | 880 | M6 | 40 |
| | VPGFS-OD-T8M4M6-50 | 930 | | 50 |

| パッド接続方法 | はめ込み(ダイレクト接続) | ネジ込み(パッドネジ接続) |
|---|---|---|
| パッド接続形状図 | | 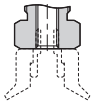 |
| パッド接続記号 | T8 | M4 M6 |

※M□は、専用のパッドネジなどが必要

### ●スプリング式 / 真空取出口:横 / カバー無しホルダ(VPOD)+VPOD用ホルダジョイントセット

| 真空取出口形状:ワンタッチ継手 | | | | 真空取出口形状:バーブ継手 | | | | 真空取出口形状:メネジ | | | |
|---|---|---|---|---|---|---|---|---|---|---|---|
| ホルダ形状 | 注文形式 | 価格(¥) | パッド接続記号 | ホルダ形状 | 注文形式 | 価格(¥) | パッド接続記号 | ホルダ形状 | 注文形式 | 価格(¥) | パッド接続記号 |
| VPOD | VPOD-T8-20-3J-VPGFS | 3,220 | T8 | VPOD | VPOD-T8-20-4B-VPGFS | 3,040 | T8 | VPOD | VPOD-T8-20-M6-VPGFS | 3,180 | T8 |
| | VPOD-T8-20-4J-VPGFS | 3,260 | | | VPOD-T8-20-6B-VPGFS | 3,050 | | | VPOD-T8-30-M6-VPGFS | 3,330 | |
| | VPOD-T8-20-6J-VPGFS | 3,270 | | | VPOD-T8-30-4B-VPGFS | 3,190 | | | VPOD-T8-40-M6-VPGFS | 3,480 | |
| | VPOD-T8-30-3J-VPGFS | 3,370 | | | VPOD-T8-30-6B-VPGFS | 3,200 | | | VPOD-T8-50-M6-VPGFS | 3,630 | |
| | VPOD-T8-30-4J-VPGFS | 3,410 | | | VPOD-T8-40-4B-VPGFS | 3,340 | | | VPOD-M4-20-M6-VPGFS | 3,180 | M4 |
| | VPOD-T8-30-6J-VPGFS | 3,420 | | | VPOD-T8-40-6B-VPGFS | 3,350 | | | VPOD-M4-30-M6-VPGFS | 3,330 | |
| | VPOD-T8-40-3J-VPGFS | 3,520 | | | VPOD-T8-50-4B-VPGFS | 3,490 | | | VPOD-M4-40-M6-VPGFS | 3,480 | |
| | VPOD-T8-40-4J-VPGFS | 3,560 | | | VPOD-T8-50-6B-VPGFS | 3,500 | | | VPOD-M4-50-M6-VPGFS | 3,630 | |
| | VPOD-T8-40-6J-VPGFS | 3,570 | | | VPOD-M4-20-4B-VPGFS | 3,140 | | | VPOD-M6-20-M6-VPGFS | 3,180 | M6 |
| | VPOD-T8-50-3J-VPGFS | 3,670 | | | VPOD-M4-20-6B-VPGFS | 3,150 | | | VPOD-M6-30-M6-VPGFS | 3,330 | |
| | VPOD-T8-50-4J-VPGFS | 3,710 | | | VPOD-M4-30-4B-VPGFS | 3,290 | | | VPOD-M6-40-M6-VPGFS | 3,480 | |
| | VPOD-T8-50-6J-VPGFS | 3,720 | | | VPOD-M4-30-6B-VPGFS | 3,300 | | | VPOD-M6-50-M6-VPGFS | 3,630 | |
| | VPOD-M4-20-3J-VPGFS | 3,320 | M4 | | VPOD-M4-40-4B-VPGFS | 3,440 | M4 | | | | |
| | VPOD-M4-20-4J-VPGFS | 3,360 | | | VPOD-M4-40-6B-VPGFS | 3,450 | | | | | |
| | VPOD-M4-20-6J-VPGFS | 3,370 | | | VPOD-M4-50-4B-VPGFS | 3,590 | | | | | |
| | VPOD-M4-30-3J-VPGFS | 3,470 | | | VPOD-M4-50-6B-VPGFS | 3,600 | | | | | |
| | VPOD-M4-30-4J-VPGFS | 3,510 | | | VPOD-M6-20-4B-VPGFS | 3,240 | M6 | | | | |
| | VPOD-M4-30-6J-VPGFS | 3,520 | | | VPOD-M6-20-6B-VPGFS | 3,250 | | | | | |
| | VPOD-M4-40-3J-VPGFS | 3,620 | | | VPOD-M6-30-4B-VPGFS | 3,390 | | | | | |
| | VPOD-M4-40-4J-VPGFS | 3,660 | | | VPOD-M6-30-6B-VPGFS | 3,400 | | | | | |
| | VPOD-M4-40-6J-VPGFS | 3,670 | | | VPOD-M6-40-4B-VPGFS | 3,540 | | | | | |
| | VPOD-M4-50-3J-VPGFS | 3,770 | | | VPOD-M6-40-6B-VPGFS | 3,550 | | | | | |
| | VPOD-M4-50-4J-VPGFS | 3,810 | | | VPOD-M6-50-4B-VPGFS | 3,690 | | | | | |
| | VPOD-M4-50-6J-VPGFS | 3,820 | | | VPOD-M6-50-6B-VPGFS | 3,700 | | | | | |
| | VPOD-M6-20-3J-VPGFS | 3,420 | M6 | | | | | | | | |
| | VPOD-M6-20-4J-VPGFS | 3,460 | | | | | | | | | |
| | VPOD-M6-20-6J-VPGFS | 3,470 | | | | | | | | | |
| | VPOD-M6-30-3J-VPGFS | 3,570 | | | | | | | | | |
| | VPOD-M6-30-4J-VPGFS | 3,610 | | | | | | | | | |
| | VPOD-M6-30-6J-VPGFS | 3,620 | | | | | | | | | |
| | VPOD-M6-40-3J-VPGFS | 3,720 | | | | | | | | | |
| | VPOD-M6-40-4J-VPGFS | 3,760 | | | | | | | | | |
| | VPOD-M6-40-6J-VPGFS | 3,770 | | | | | | | | | |
| | VPOD-M6-50-3J-VPGFS | 3,870 | | | | | | | | | |
| | VPOD-M6-50-4J-VPGFS | 3,910 | | | | | | | | | |
| | VPOD-M6-50-6J-VPGFS | 3,920 | | | | | | | | | |

Movie 真空パッドシリーズのパッド形状・材質、ホルダ形状を分かりやすく説明した動画を公式サイト(https://www.pisco.co.jp/page/movie#v-pad)に公開しております。

## ●VPD用ホルダジョイント

| ホルダジョイント形状 | 注文形式 | 価格(¥) | パッド接続記号 | ストローク(mm) |
|---|---|---|---|---|
| VPGFS-D | VPGFS-D-H3T8-3 | 650 | | 3 |
| | VPGFS-D-H3T8-10 | 700 | H3 | 10 |
| | VPGFS-D-H3T8-15 | 750 | T8 | 15 |
| | VPGFS-D-H3T8-20 | 800 | | 20 |
| | VPGFS-D-M4M6-6 | 700 | | 6 |
| | VPGFS-D-M4M6-10 | 750 | M4 | 10 |
| | VPGFS-D-M4M6-15 | 800 | M6 | 15 |
| | VPGFS-D-M4M6-20 | 850 | | 20 |

| パッド接続方法 | 差し込み(ダイレクト接続) | はめ込み(ダイレクト接続) | ネジ込み(パッドネジ接続) |
|---|---|---|---|
| パッド接続形状図 | | | 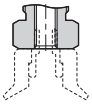 |
| パッド接続記号 | H3 | T8 | M4 M6 |

※M□は、専用のパッドネジなどが必要

## ●スプリング式 / 真空取出口：横 / スタンダードホルダ(VPD)+VPD用ホルダジョイントセット

| 真空取出口形状：ワンタッチ継手 | | | | | | | |
|---|---|---|---|---|---|---|---|
| ホルダ形状 | 注文形式 | 価格(¥) | パッド接続記号 | ホルダ形状 | 注文形式 | 価格(¥) | パッド接続記号 |
| VPD | VPD-H3-3-180J-VPGFS | 3,010 | H3 | | VPD-M4-6-3J-VPGFS | 2,940 | M4 |
| | VPD-H3-3-2J-VPGFS | 3,010 | | | VPD-M4-6-4J-VPGFS | 2,980 | |
| | VPD-H3-3-3J-VPGFS | 2,960 | | | VPD-M4-6-6J-VPGFS | 2,990 | |
| | VPD-H3-3-4J-VPGFS | 3,000 | | | VPD-M4-10-3J-VPGFS | 3,090 | |
| | VPD-H3-3-6J-VPGFS | 3,000 | | | VPD-M4-10-4J-VPGFS | 3,130 | |
| | VPD-H3-10-180J-VPGFS | 3,160 | | | VPD-M4-10-6J-VPGFS | 3,140 | |
| | VPD-H3-10-2J-VPGFS | 3,160 | | | VPD-M4-15-3J-VPGFS | 3,240 | |
| | VPD-H3-10-3J-VPGFS | 3,110 | | | VPD-M4-15-4J-VPGFS | 3,280 | |
| | VPD-H3-10-4J-VPGFS | 3,150 | | | VPD-M4-15-6J-VPGFS | 3,290 | |
| | VPD-H3-10-6J-VPGFS | 3,160 | | | VPD-M4-20-3J-VPGFS | 3,390 | |
| | VPD-H3-15-180J-VPGFS | 3,310 | | | VPD-M4-20-4J-VPGFS | 3,430 | |
| | VPD-H3-15-2J-VPGFS | 3,310 | | | VPD-M4-20-6J-VPGFS | 3,440 | |
| | VPD-H3-15-3J-VPGFS | 3,260 | | | VPD-M6-6-3J-VPGFS | 3,040 | M6 |
| | VPD-H3-15-4J-VPGFS | 3,300 | | | VPD-M6-6-4J-VPGFS | 3,080 | |
| | VPD-H3-15-6J-VPGFS | 3,310 | | | VPD-M6-6-6J-VPGFS | 3,090 | |
| | VPD-H3-20-180J-VPGFS | 3,460 | | | VPD-M6-10-3J-VPGFS | 3,190 | |
| | VPD-H3-20-2J-VPGFS | 3,460 | | | VPD-M6-10-4J-VPGFS | 3,230 | |
| | VPD-H3-20-3J-VPGFS | 3,410 | | | VPD-M6-10-6J-VPGFS | 3,240 | |
| | VPD-H3-20-4J-VPGFS | 3,450 | | | VPD-M6-15-3J-VPGFS | 3,340 | |
| | VPD-H3-20-6J-VPGFS | 3,460 | | | VPD-M6-15-4J-VPGFS | 3,380 | |
| | VPD-T8-3-180J-VPGFS | 2,810 | T8 | | VPD-M6-15-6J-VPGFS | 3,390 | |
| | VPD-T8-3-2J-VPGFS | 2,810 | | | VPD-M6-20-3J-VPGFS | 3,490 | |
| | VPD-T8-3-3J-VPGFS | 2,760 | | | VPD-M6-20-4J-VPGFS | 3,530 | |
| | VPD-T8-3-4J-VPGFS | 2,800 | | | VPD-M6-20-6J-VPGFS | 3,540 | |
| | VPD-T8-3-6J-VPGFS | 2,800 | | | | | |
| | VPD-T8-10-180J-VPGFS | 2,960 | | | | | |
| | VPD-T8-10-2J-VPGFS | 2,960 | | | | | |
| | VPD-T8-10-3J-VPGFS | 2,910 | | | | | |
| | VPD-T8-10-4J-VPGFS | 2,950 | | | | | |
| | VPD-T8-10-6J-VPGFS | 2,960 | | | | | |
| | VPD-T8-15-180J-VPGFS | 3,110 | | | | | |
| | VPD-T8-15-2J-VPGFS | 3,110 | | | | | |
| | VPD-T8-15-3J-VPGFS | 3,060 | | | | | |
| | VPD-T8-15-4J-VPGFS | 3,100 | | | | | |
| | VPD-T8-15-6J-VPGFS | 3,110 | | | | | |
| | VPD-T8-20-180J-VPGFS | 3,260 | | | | | |
| | VPD-T8-20-2J-VPGFS | 3,260 | | | | | |
| | VPD-T8-20-3J-VPGFS | 3,210 | | | | | |
| | VPD-T8-20-4J-VPGFS | 3,250 | | | | | |
| | VPD-T8-20-6J-VPGFS | 3,260 | | | | | |

### 本ページ掲載商品の補足事項

※)価格表内の 部は、スターターキットに標準でセットされるパッドホルダ+ホルダジョイントセットになります。スターターキットのタイプによりセットされるパッドホルダ+ホルダジョイントセットが異なりますので、下表を参照してください。

| スターターキットタイプ | パッドホルダ+ホルダジョイントセット形式 | | |
|---|---|---|---|
| | VPD-T8-3-6J-VPGFS | VPD-M4-6-6J-VPGFS | VPD-M6-10-6J-VPGFS |
| (パッドホルダ形式+ホルダジョイント形式) | (VPD-T8-3-6J+VPGF-D-H3T8-3) | (VPD-M4-6-6J+VPGF-D-M4M6-6) | (VPD-M6-10-6J+VPGF-D-M4M6-10) |
| スタンダード | — | ○ | ○ |
| エコノミー | — | — | — |
| シングル | ○ | — | — |

真空パッドシリーズのパッド形状・材質、ホルダ形状を分かりやすく説明した動画を公式サイト(https://www.pisco.co.jp/page/movie#v-pad)に公開しております。

New Product

# 真空パッドスターターキット

## ホルダジョイント単体、ホルダジョイント付パッドホルダのご案内(スプリング式ホルダ)

### ●スプリング式 / 真空取出口:横 / スタンダードホルダ(VPD)+VPD用ホルダジョイントセット

| 真空取出口形状:バーブ継手 | | | | 真空取出口形状:メネジ | | | |
|---|---|---|---|---|---|---|---|
| ホルダ形状 | 注文形式 | 価格(¥) | パッド接続記号 | ホルダ形状 | 注文形式 | 価格(¥) | パッド接続記号 |
| VPD | VPD-H3-3-3B-VPGFS | 2,810 | H3 | VPD | VPD-H3-3-M5-VPGFS | 2,750 | H3 |
| | VPD-H3-3-4B-VPGFS | 2,810 | | | VPD-H3-10-M5-VPGFS | 2,900 | |
| | VPD-H3-3-6B-VPGFS | 2,810 | | | VPD-H3-15-M5-VPGFS | 3,050 | |
| | VPD-H3-10-3B-VPGFS | 2,960 | | | VPD-H3-20-M5-VPGFS | 3,200 | |
| | VPD-H3-10-4B-VPGFS | 2,960 | | | VPD-T8-3-M5-VPGFS | 2,550 | T8 |
| | VPD-H3-10-6B-VPGFS | 2,960 | | | VPD-T8-10-M5-VPGFS | 2,700 | |
| | VPD-H3-15-3B-VPGFS | 3,110 | | | VPD-T8-15-M5-VPGFS | 2,850 | |
| | VPD-H3-15-4B-VPGFS | 3,110 | | | VPD-T8-20-M5-VPGFS | 3,000 | |
| | VPD-H3-15-6B-VPGFS | 3,110 | | | VPD-M4-6-M6-VPGFS | 2,700 | M4 |
| | VPD-H3-20-3B-VPGFS | 3,260 | | | VPD-M4-10-M6-VPGFS | 2,850 | |
| | VPD-H3-20-4B-VPGFS | 3,260 | | | VPD-M4-15-M6-VPGFS | 3,000 | |
| | VPD-H3-20-6B-VPGFS | 3,260 | | | VPD-M4-20-M6-VPGFS | 3,150 | |
| | VPD-T8-3-3B-VPGFS | 2,610 | T8 | | VPD-M6-6-M6-VPGFS | 2,800 | M6 |
| | VPD-T8-3-4B-VPGFS | 2,610 | | | VPD-M6-10-M6-VPGFS | 2,950 | |
| | VPD-T8-3-6B-VPGFS | 2,610 | | | VPD-M6-15-M6-VPGFS | 3,100 | |
| | VPD-T8-10-3B-VPGFS | 2,760 | | | VPD-M6-20-M6-VPGFS | 3,250 | |
| | VPD-T8-10-4B-VPGFS | 2,760 | | | | | |
| | VPD-T8-10-6B-VPGFS | 2,760 | | | | | |
| | VPD-T8-15-3B-VPGFS | 2,910 | | | | | |
| | VPD-T8-15-4B-VPGFS | 2,910 | | | | | |
| | VPD-T8-15-6B-VPGFS | 2,910 | | | | | |
| | VPD-T8-20-3B-VPGFS | 3,060 | | | | | |
| | VPD-T8-20-4B-VPGFS | 3,060 | | | | | |
| | VPD-T8-20-6B-VPGFS | 3,060 | | | | | |
| | VPD-M4-6-4B-VPGFS | 2,760 | M4 | | | | |
| | VPD-M4-6-6B-VPGFS | 2,770 | | | | | |
| | VPD-M4-10-4B-VPGFS | 2,910 | | | | | |
| | VPD-M4-10-6B-VPGFS | 2,920 | | | | | |
| | VPD-M4-15-4B-VPGFS | 3,060 | | | | | |
| | VPD-M4-15-6B-VPGFS | 3,070 | | | | | |
| | VPD-M4-20-4B-VPGFS | 3,210 | | | | | |
| | VPD-M4-20-6B-VPGFS | 3,220 | | | | | |
| | VPD-M6-6-4B-VPGFS | 2,860 | M6 | | | | |
| | VPD-M6-6-6B-VPGFS | 2,870 | | | | | |
| | VPD-M6-10-4B-VPGFS | 3,010 | | | | | |
| | VPD-M6-10-6B-VPGFS | 3,020 | | | | | |
| | VPD-M6-15-4B-VPGFS | 3,160 | | | | | |
| | VPD-M6-15-6B-VPGFS | 3,170 | | | | | |
| | VPD-M6-20-4B-VPGFS | 3,310 | | | | | |
| | VPD-M6-20-6B-VPGFS | 3,320 | | | | | |

Movie 真空パッドシリーズのパッド形状・材質、ホルダ形状を分かりやすく説明した動画を公式サイト(https://www.pisco.co.jp/page/movie#v-pad)に公開しております。

## ●VPHD, VPHDW用ホルダジョイント

| ホルダジョイント形状 | 基本形式 | 価格(¥) | パッド接続記号 | ストローク(mm) |
|---|---|---|---|---|
| VPGFS-HD | VPGFS-HD | 650 | T15<br>T40<br>T8<br>M4<br>M6 | 5 |

パッド接続方法　はめ込み(ダイレクト接続)　ネジ込み(パッドネジ接続)

パッド接続形状図 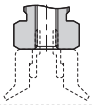

パッド接続記号　T15　T40　T8　M4　M6

※M□は、専用のパッドネジなどが必要

## ●スプリング式 / 真空取出口：横ホルダ(VPHD)+VPHD用ホルダジョイントセット　ソフト・ソフトベローズタイプ専用

| 真空取出口形状：ワンタッチ継手 | | | | 真空取出口形状：バーブ継手 | | | | 真空取出口形状：メネジ | | | |
|---|---|---|---|---|---|---|---|---|---|---|---|
| ホルダ形状 | 注文形式 | 価格(¥) | パッド接続記号 | ホルダ形状 | 注文形式 | 価格(¥) | パッド接続記号 | ホルダ形状 | 注文形式 | 価格(¥) | パッド接続記号 |
| VPHD | VPHD-T15-5-180J-VPGFS | 1,910 | | VPHD | VPHD-T15-5-3B-VPGFS | 1,710 | | VPHD | VPHD-T15-5-M5-VPGFS | 1,650 | T15 |
| | VPHD-T15-5-2J-VPGFS | 1,910 | | | VPHD-T15-5-4B-VPGFS | 1,710 | T15 | | VPHD-T40-5-M5-VPGFS | 1,650 | T40 |
| | VPHD-T15-5-3J-VPGFS | 1,890 | T15 | | VPHD-T15-5-6B-VPGFS | 1,710 | | | VPHD-T8-5-M5-VPGFS | 1,850 | T8 |
| | VPHD-T15-5-4J-VPGFS | 1,890 | | | VPHD-T40-5-3B-VPGFS | 1,710 | | | VPHD-M4-5-M5-VPGFS | 1,850 | M4 |
| | VPHD-T15-5-6J-VPGFS | 1,900 | | | VPHD-T40-5-4B-VPGFS | 1,710 | T40 | | VPHD-M6-5-M5-VPGFS | 1,850 | M6 |
| | VPHD-T40-5-180J-VPGFS | 1,910 | | | VPHD-T40-5-6B-VPGFS | 1,710 | | | | | |
| | VPHD-T40-5-2J-VPGFS | 1,910 | | | VPHD-T8-5-3B-VPGFS | 1,910 | | | | | |
| | VPHD-T40-5-3J-VPGFS | 1,890 | T40 | | VPHD-T8-5-4B-VPGFS | 1,910 | T8 | | | | |
| | VPHD-T40-5-4J-VPGFS | 1,890 | | | VPHD-T8-5-6B-VPGFS | 1,910 | | | | | |
| | VPHD-T40-5-6J-VPGFS | 1,900 | | | VPHD-M4-5-3B-VPGFS | 1,910 | | | | | |
| | VPHD-T8-5-180J-VPGFS | 2,110 | | | VPHD-M4-5-4B-VPGFS | 1,910 | M4 | | | | |
| | VPHD-T8-5-2J-VPGFS | 2,110 | | | VPHD-M4-5-6B-VPGFS | 1,910 | | | | | |
| | VPHD-T8-5-3J-VPGFS | 2,090 | T8 | | VPHD-M6-5-3B-VPGFS | 1,910 | | | | | |
| | VPHD-T8-5-4J-VPGFS | 2,090 | | | VPHD-M6-5-4B-VPGFS | 1,910 | M6 | | | | |
| | VPHD-T8-5-6J-VPGFS | 2,100 | | | VPHD-M6-5-6B-VPGFS | 1,910 | | | | | |
| | VPHD-M4-5-180J-VPGFS | 2,110 | | | | | | | | | |
| | VPHD-M4-5-2J-VPGFS | 2,110 | | | | | | | | | |
| | VPHD-M4-5-3J-VPGFS | 2,090 | M4 | | | | | | | | |
| | VPHD-M4-5-4J-VPGFS | 2,090 | | | | | | | | | |
| | VPHD-M4-5-6J-VPGFS | 2,100 | | | | | | | | | |
| | VPHD-M6-5-180J-VPGFS | 2,110 | | | | | | | | | |
| | VPHD-M6-5-2J-VPGFS | 2,110 | | | | | | | | | |
| | VPHD-M6-5-3J-VPGFS | 2,090 | M6 | | | | | | | | |
| | VPHD-M6-5-4J-VPGFS | 2,090 | | | | | | | | | |
| | VPHD-M6-5-6J-VPGFS | 2,100 | | | | | | | | | |

真空パッドシリーズのパッド形状・材質、ホルダ形状を分かりやすく説明した動画を公式サイト(https://www.pisco.co.jp/page/movie#v-pad)に公開しております。

New Product

# 真空パッドスターターキット

## ホルダジョイント単体、ホルダジョイント付パッドホルダのご案内(スプリング式ホルダ)

### ●スプリング式 / 真空取出口:両横ホルダ(VPHDW)+VPHDW用ホルダジョイントセット　ソフト・ソフトベローズタイプ専用

| 真空取出口形状:ワンタッチ継手 | | | | 真空取出口形状:バーブ継手 | | | | 真空取出口形状:メネジ | | | |
|---|---|---|---|---|---|---|---|---|---|---|---|
| ホルダ形状 | 基本形式 | 価格(¥) | パッド接続記号 | ホルダ形状 | 基本形式 | 価格(¥) | パッド接続記号 | ホルダ形状 | 基本形式 | 価格(¥) | パッド接続記号 |
| VPHDW | VPHDW-T15-5-180J-VPGFS | 2,270 | | VPHDW | VPHDW-T15-5-3B-VPGFS | 1,770 | | VPHDW | VPHDW-T15-5-M5-VPGFS | 1,750 | T15 |
| | VPHDW-T15-5-2J-VPGFS | 2,270 | | | VPHDW-T15-5-4B-VPGFS | 1,770 | T15 | | VPHDW-T40-5-M5-VPGFS | 1,750 | T40 |
| | VPHDW-T15-5-3J-VPGFS | 2,130 | T15 | | VPHDW-T15-5-6B-VPGFS | 1,770 | | | VPHDW-T8-5-M5-VPGFS | 1,950 | T8 |
| | VPHDW-T15-5-4J-VPGFS | 2,130 | | | VPHDW-T40-5-3B-VPGFS | 1,870 | | | VPHDW-M4-5-M5-VPGFS | 1,950 | M4 |
| | VPHDW-T15-5-6J-VPGFS | 2,150 | | | VPHDW-T40-5-4B-VPGFS | 1,870 | T40 | | VPHDW-M6-5-M5-VPGFS | 1,950 | M6 |
| | VPHDW-T40-5-180J-VPGFS | 2,270 | | | VPHDW-T40-5-6B-VPGFS | 1,870 | | | | | |
| | VPHDW-T40-5-2J-VPGFS | 2,270 | | | VPHDW-T8-5-3B-VPGFS | 1,970 | | | | | |
| | VPHDW-T40-5-3J-VPGFS | 2,230 | T40 | | VPHDW-T8-5-4B-VPGFS | 1,970 | T8 | | | | |
| | VPHDW-T40-5-4J-VPGFS | 2,230 | | | VPHDW-T8-5-6B-VPGFS | 1,970 | | | | | |
| | VPHDW-T40-5-6J-VPGFS | 2,250 | | | VPHDW-M4-5-3B-VPGFS | 1,970 | | | | | |
| | VPHDW-T8-5-180J-VPGFS | 2,470 | | | VPHDW-M4-5-4B-VPGFS | 1,970 | M4 | | | | |
| | VPHDW-T8-5-2J-VPGFS | 2,470 | | | VPHDW-M4-5-6B-VPGFS | 1,970 | | | | | |
| | VPHDW-T8-5-3J-VPGFS | 2,330 | T8 | | VPHDW-M6-5-3B-VPGFS | 1,970 | | | | | |
| | VPHDW-T8-5-4J-VPGFS | 2,330 | | | VPHDW-M6-5-4B-VPGFS | 1,970 | M6 | | | | |
| | VPHDW-T8-5-6J-VPGFS | 2,350 | | | VPHDW-M6-5-6B-VPGFS | 1,970 | | | | | |
| | VPHDW-M4-5-180J-VPGFS | 2,470 | | | | | | | | | |
| | VPHDW-M4-5-2J-VPGFS | 2,470 | | | | | | | | | |
| | VPHDW-M4-5-3J-VPGFS | 2,330 | M4 | | | | | | | | |
| | VPHDW-M4-5-4J-VPGFS | 2,330 | | | | | | | | | |
| | VPHDW-M4-5-6J-VPGFS | 2,350 | | | | | | | | | |
| | VPHDW-M6-5-180J-VPGFS | 2,470 | | | | | | | | | |
| | VPHDW-M6-5-2J-VPGFS | 2,470 | | | | | | | | | |
| | VPHDW-M6-5-3J-VPGFS | 2,330 | M6 | | | | | | | | |
| | VPHDW-M6-5-4J-VPGFS | 2,330 | | | | | | | | | |
| | VPHDW-M6-5-6J-VPGFS | 2,350 | | | | | | | | | |

Movie 真空パッドシリーズのパッド形状・材質、ホルダ形状を分かりやすく説明した動画を公式サイト(https://www.pisco.co.jp/page/movie#v-pad)に公開しております。

## 対応ロボット一覧

| メーカー | カテゴリー | ロボット形式 | 最大可搬質量(kg) | 適合フランジ取付プレート形式 | 価格(¥) |
|---|---|---|---|---|---|
| ISO | — | 25-M4 | — | VPGFSB-A02 | 4,220 |
| | | 25-M4相当ブランク | — | VPGFSB-B01 | 3,450 |
| | | 31.5-M5 | — | VPGFSB-A03 | 4,470 |
| | | 31.5-M5相当ブランク | — | VPGFSB-B02 | 3,700 |
| | | 40-M6 | — | VPGFSB-A04 | 4,870 |
| | | 40-M6相当ブランク | — | VPGFSB-B03 | 4,100 |
| | | 50-M6 | — | VPGFSB-A05 | 5,270 |
| | | 50-M6相当ブランク | — | VPGFSB-B04 | 4,500 |
| | | 63-M6 | — | VPGFSB-A06 | 5,940 |
| | | 63-M6相当ブランク | — | VPGFSB-B05 | 4,950 |
| | | 80-M8 | — | VPGFSB-A07 | 7,940 |
| | | 80-M8相当ブランク | — | VPGFSB-B06 | 6,950 |
| | | 100-M8 | — | VPGFSB-A08 | 9,820 |
| | | 100-M8相当ブランク | — | VPGFSB-B07 | 7,950 |
| | | 125-M10相当ブランク | — | VPGFSB-B08 | 9,250 |
| ブランク材 | — | P.C.D. 25相当 | — | VPGFSB-B01 | 3,450 |
| | | P.C.D. 31.5相当 | — | VPGFSB-B02 | 3,700 |
| | | P.C.D. 40相当 | — | VPGFSB-B03 | 4,100 |
| | | P.C.D. 50相当 | — | VPGFSB-B04 | 4,500 |
| | | P.C.D. 63相当 | — | VPGFSB-B05 | 4,950 |
| | | P.C.D. 80相当 | — | VPGFSB-B06 | 6,950 |
| | | P.C.D. 100相当 | — | VPGFSB-B07 | 7,950 |
| | | P.C.D. 125相当 | — | VPGFSB-B08 | 9,250 |
| ABB | パラレル | IRB360-1 | 1 | VPGFSB-A01 | 4,020 |
| | | IRB360-3 | 3 | VPGFSB-A01 | 4,020 |
| | | IRB360-6 | 6 | VPGFSB-A04 | 4,870 |
| | | IRB360-8 | 8 | VPGFSB-A04 | 4,870 |
| | 垂直多関節 | IRB1100 | 4 | VPGFSB-A03 | 4,470 |
| | | IRB120 | 3 | VPGFSB-A03 | 4,470 |
| | | IRB1200-5 | 5 | VPGFSB-A03 | 4,470 |
| | | IRB1200-7 | 7 | VPGFSB-A03 | 4,470 |
| | | IRB140 | 6 | VPGFSB-A04 | 4,870 |
| | | IRB1410 | 5 | VPGFSB-A04 | 4,870 |
| | | IRB1600-6 | 6 | VPGFSB-A04 | 4,870 |
| | | IRB1600-10 | 10 | VPGFSB-A04 | 4,870 |
| | | IRB2400-10 | 10 | VPGFSB-A05 | 5,270 |
| | | IRB2400-16 | 16 | VPGFSB-A05 | 5,270 |
| | | IRB2600-12 | 12 | VPGFSB-A05 | 5,270 |
| | | IRB2600-20 | 20 | VPGFSB-A05 | 5,270 |
| | | IRB4400-L10 | 10 | VPGFSB-A05 | 5,270 |
| | | IRB4600-20 | 20 | VPGFSB-A05 | 5,270 |
| | | IRB1660ID-4 | 4 | VPGFSB-A07 | 7,940 |
| | | IRB1660ID-6 | 6 | VPGFSB-A07 | 7,940 |
| | | IRB2600ID-8 | 8 | VPGFSB-A07 | 7,940 |
| | | IRB2600ID-15 | 15 | VPGFSB-A07 | 7,940 |
| | | IRB4400-60 | 60 | VPGFSB-A08 | 9,820 |
| | | IRB4600-40 | 40 | VPGFSB-A08 | 9,820 |
| | | IRB4600-45 | 45 | VPGFSB-A08 | 9,820 |
| | | IRB4600-60 | 60 | VPGFSB-A08 | 9,820 |
| | 協働 | YuMi | 0.5 | VPGFSB-A17 | 7,080 |
| FUJI | 垂直多関節 | 1R | 2 | VPGFSB-A02 | 4,220 |
| HIWIN | 垂直多関節 | RA605 | 5 | VPGFSB-A03 | 4,470 |
| | | RT605 | 5 | VPGFSB-A03 | 4,470 |
| | | RA610 | 12 | VPGFSB-A03 | 4,470 |
| | | RT610 | 12 | VPGFSB-A03 | 4,470 |
| | | RA620 | 30 | VPGFSB-A04 | 4,870 |

※)対応ロボット一覧表のロボット形式は、2020年6月現在の形式になります。ロボットメーカーの都合により形式が変更されることがありますので、ご購入の前に必ずロボットメーカーの公式サイトを確認してください。

| メーカー | カテゴリー | ロボット形式 | 最大可搬質量(kg) | 適合フランジ取付プレート形式 | 価格(¥) |
|---|---|---|---|---|---|
| HIWIN | パラレル | RD403 | 3 | VPGFSB-A03 | 4,470 |
| IAI | スカラ | IXP-3N1808(IXP-FL-1) | 3 | VPGFSB-A18 | 5,310 |
| | | IXP-4N1808(IXP-FL-1) | 3 | VPGFSB-A18 | 5,310 |
| | | IXP-3N2508(IXP-FL-1) | 3 | VPGFSB-A18 | 5,310 |
| | | IXP-4N2508(IXP-FL-1) | 3 | VPGFSB-A18 | 5,310 |
| | | IXP-3N3515(IXP-FL-2) | 3 | VPGFSB-A18 | 5,310 |
| | | IXP-3N3510(IXP-FL-2) | 3 | VPGFSB-A18 | 5,310 |
| | | IXP-4N3515(IXP-FL-2) | 3 | VPGFSB-A18 | 5,310 |
| | | IXP-3N4515(IXP-FL-2) | 3 | VPGFSB-A18 | 5,310 |
| | | IXP-3N4510(IXP-FL-2) | 3 | VPGFSB-A18 | 5,310 |
| | | IXP-4N4515(IXP-FL-2) | 3 | VPGFSB-A18 | 5,310 |
| | | IXP-3N5520(IXP-FL-3) | 6 | VPGFSB-A20 | 9,000 |
| | | IXP-3N5515(IXP-FL-3) | 6 | VPGFSB-A20 | 9,000 |
| | | IXP-4N5520(IXP-FL-3) | 6 | VPGFSB-A20 | 9,000 |
| | | IXP-3N6520(IXP-FL-3) | 6 | VPGFSB-A20 | 9,000 |
| | | IXP-3N6515(IXP-FL-3) | 6 | VPGFSB-A20 | 9,000 |
| | | IXP-4N6520(IXP-FL-3) | 6 | VPGFSB-A20 | 9,000 |
| | | IXA-3NNN3015(IX-FL-1) | 3 | VPGFSB-A19 | 5,830 |
| | | IXA-4NNN3015(IX-FL-1) | 3 | VPGFSB-A19 | 5,830 |
| | | IXA-3NSN3015(IX-FL-1) | 8 | VPGFSB-A19 | 5,830 |
| | | IXA-4NSN3015(IX-FL-1) | 8 | VPGFSB-A19 | 5,830 |
| | | IXA-3NNN45_(IX-FL-1) | 3 | VPGFSB-A19 | 5,830 |
| | | IXA-4NNN45_(IX-FL-1) | 3 | VPGFSB-A19 | 5,830 |
| | | IXA-3NSN45_(IX-FL-1) | 10 | VPGFSB-A19 | 5,830 |
| | | IXA-4NSN45_(IX-FL-1) | 10 | VPGFSB-A19 | 5,830 |
| | | IXA-3NNN60_(IX-FL-1) | 6 | VPGFSB-A19 | 5,830 |
| | | IXA-4NNN60_(IX-FL-1) | 6 | VPGFSB-A19 | 5,830 |
| | | IXA-3NSN60_(IX-FL-1) | 12 | VPGFSB-A19 | 5,830 |
| | | IXA-4NSN60_(IX-FL-1) | 12 | VPGFSB-A19 | 5,830 |
| | | IX-NNN50_H(IX-FL-1) | 10 | VPGFSB-A19 | 5,830 |
| | | IX-NNN60_H(IX-FL-1) | 10 | VPGFSB-A19 | 5,830 |
| | | IX-HNN5020H(IX-FL-1) | 10 | VPGFSB-A19 | 5,830 |
| | | IX-INN5020H(IX-FL-1) | 10 | VPGFSB-A19 | 5,830 |
| | | IX-HNN6020H(IX-FL-1) | 10 | VPGFSB-A19 | 5,830 |
| | | IX-INN6020H(IX-FL-1) | 10 | VPGFSB-A19 | 5,830 |
| | | IX-NNN2515H(IX-FL-2) | 3 | VPGFSB-A20 | 9,000 |
| | | IX-NNN3515H(IX-FL-2) | 3 | VPGFSB-A20 | 9,000 |
| | | IX-NSN5016H(IX-FL-2) | 3 | VPGFSB-A20 | 9,000 |
| | | IX-NSN6016H(IX-FL-2) | 3 | VPGFSB-A20 | 9,000 |
| | | IX-TNN3015H(IX-FL-2) | 3 | VPGFSB-A20 | 9,000 |
| | | IX-UNN3015H(IX-FL-2) | 3 | VPGFSB-A20 | 9,000 |
| | | IX-TNN3515H(IX-FL-2) | 3 | VPGFSB-A20 | 9,000 |
| | | IX-UNN3515H(IX-FL-2) | 3 | VPGFSB-A20 | 9,000 |
| | | IX-NNN70_H(IX-FL-3) | 20 | VPGFSB-A19 | 5,830 |
| | | IX-NNN80_H(IX-FL-3) | 20 | VPGFSB-A19 | 5,830 |
| | | IX-HNN70_H(IX-FL-3) | 20 | VPGFSB-A19 | 5,830 |
| | | IX-INN70_H(IX-FL-3) | 20 | VPGFSB-A19 | 5,830 |
| | | IX-HNN80_H(IX-FL-3) | 20 | VPGFSB-A19 | 5,830 |
| | | IX-INN80_H(IX-FL-3) | 20 | VPGFSB-A19 | 5,830 |
| | | IX-NNN1205(IX-FL-4) | 1 | VPGFSB-A18 | 5,310 |
| | | IX-NNN1505(IX-FL-4) | 1 | VPGFSB-A18 | 5,310 |
| | | IX-NNN1805(IX-FL-4) | 1 | VPGFSB-A18 | 5,310 |
| | | IXA-3NNN1805(IX-FL-4) | 1 | VPGFSB-A18 | 5,310 |
| | | IXA-4NNN1805(IX-FL-4) | 1 | VPGFSB-A18 | 5,310 |
| KUKA | 垂直多関節 | KR3R540 | 3 | VPGFSB-A03 | 4,470 |
| | | KR6R700-2 | 6 | VPGFSB-A03 | 4,470 |



※)対応ロボット一覧表のロボット形式は、2020年6月現在の形式になります。ロボットメーカーの都合により形式が変更されることがありますので、

| メーカー | カテゴリー | ロボット形式 | 最大可搬質量(kg) | 適合フランジ取付プレート形式 | 価格(¥) |
|---|---|---|---|---|---|
| KUKA | 垂直多関節 | KR6R900-2 | 6 | VPGFSB-A03 | 4,470 |
| | | KR10R900 | 10 | VPGFSB-A03 | 4,470 |
| | | KR10R1100-2 | 10 | VPGFSB-A03 | 4,470 |
| | | KR6R1820 | 6 | VPGFSB-A03 | 4,470 |
| | | KR8R1620 | 8 | VPGFSB-A03 | 4,470 |
| | | KR10R1420 | 10 | VPGFSB-A03 | 4,470 |
| | | KR8R2010-2 | 8 | VPGFSB-A05 | 5,270 |
| | | KR12R1810-2 | 12 | VPGFSB-A05 | 5,270 |
| | | KR16R1610-2 | 16 | VPGFSB-A05 | 5,270 |
| | | KR16R2010-2 | 16 | VPGFSB-A05 | 5,270 |
| | | KR20R1810-2 | 20 | VPGFSB-A05 | 5,270 |
| | | KR20R2010 | 20 | VPGFSB-A05 | 5,270 |
| | | KR22R1610-2 | 22 | VPGFSB-A05 | 5,270 |
| | | KR30L16-2 | 16 | VPGFSB-A08 | 9,820 |
| | | KR30HA | 30 | VPGFSB-A08 | 9,820 |
| | | KR30-3 | 30 | VPGFSB-A08 | 9,820 |
| | | KR30-4 | 30 | VPGFSB-A08 | 9,820 |
| | | KR40 | 40 | VPGFSB-A08 | 9,820 |
| | | KR60L16 | 16 | VPGFSB-A08 | 9,820 |
| | | KR60L30 | 30 | VPGFSB-A08 | 9,820 |
| | | KR60L45 | 45 | VPGFSB-A08 | 9,820 |
| | | KR60HA | 60 | VPGFSB-A08 | 9,820 |
| | | KR60-3 | 60 | VPGFSB-A08 | 9,820 |
| | | KR60-4 | 60 | VPGFSB-A08 | 9,820 |
| | | KR30R2100 | 30 | VPGFSB-A08 | 9,820 |
| | | KR50R2100 | 50 | VPGFSB-A08 | 9,820 |
| | | KR50R2500 | 50 | VPGFSB-A08 | 9,820 |
| | | KR70R2100 | 70 | VPGFSB-A08 | 9,820 |
| | | KR6R1820arcHW | 6 | VPGFSB-A15 | 8,310 |
| | | KR6R1420arcHW | 8 | VPGFSB-A15 | 8,310 |
| | | KR6R1620arcHW | 8 | VPGFSB-A15 | 8,310 |
| | | KR6R2100-2arcHW | 8 | VPGFSB-A15 | 8,310 |
| | 協働 | LBRiiwa7 | 7 | VPGFSB-A05 | 5,270 |
| | | LBRiiwa14 | 14 | VPGFSB-A05 | 5,270 |
| NACHI<br>(不二越) | 垂直多関節 | MR20L | 20 | VPGFSB-A04 | 4,870 |
| | | MC20 | 22 | VPGFSB-A04 | 4,870 |
| | | MC10L | 10 | VPGFSB-A04 | 4,870 |
| | | MC12S | 12 | VPGFSB-A04 | 4,870 |
| | | MZ12 | 12 | VPGFSB-A05 | 5,270 |
| | | MR35 | 35 | VPGFSB-A07 | 7,940 |
| | | MR50 | 50 | VPGFSB-A07 | 7,940 |
| | | MR20 | 20 | VPGFSB-A07 | 7,940 |
| | | MC35 | 35 | VPGFSB-A07 | 7,940 |
| | | MC50 | 50 | VPGFSB-A07 | 7,940 |
| | | MC70 | 70 | VPGFSB-A07 | 7,940 |
| | | MZ07 | 7 | VPGFSB-A09 | 6,710 |
| | | MZ07L | 7 | VPGFSB-A09 | 6,710 |
| | | MC10S | 10 | VPGFSB-A09 | 6,710 |
| | | MZ01 | 1 | VPGFSB-A10 | 3,990 |
| | | MZ04 | 4 | VPGFSB-A15 | 8,310 |
| | | MZ04E | 4 | VPGFSB-A15 | 8,310 |
| | 協働 | CZ10 | 10 | VPGFSB-A09 | 6,710 |
| | 水平多関節 | EZ02 | 2 | VPGFSB-A11 | 5,090 |
| | | EZ03 | 3 | VPGFSB-A15 | 8,310 |
| Rethink Robotics | 協働 | Sawyer | 4 | VPGFSB-A04 | 4,870 |
| STAUBLI | 垂直多関節 | TX2-40 | 2.3 | VPGFSB-A03 | 4,470 |

ご購入の前に必ずロボットメーカーの公式サイトを確認してください。

| メーカー | カテゴリー | ロボット形式 | 最大可搬質量(kg) | 適合フランジ取付プレート形式 | 価格(¥) |
|---|---|---|---|---|---|
| STAUBLI | 垂直多関節 | TX2-60 | 9 | VPGFSB-A03 | 4,470 |
| | | TX2-60L | 5 | VPGFSB-A03 | 4,470 |
| | | TX2-90 | 20 | VPGFSB-A05 | 5,270 |
| | | TX2-90L | 15 | VPGFSB-A05 | 5,270 |
| | | TX2-90XL | 9 | VPGFSB-A05 | 5,270 |
| | | RX160 | 34 | VPGFSB-A05 | 5,270 |
| | | RX160HD | 34 | VPGFSB-A05 | 5,270 |
| | | RX160L | 28 | VPGFSB-A05 | 5,270 |
| | | TX200 | 150 | VPGFSB-A08 | 9,820 |
| | | TX200L | 100 | VPGFSB-A08 | 9,820 |
| | 水平多関節 | TP80 | 1 | VPGFSB-A03 | 4,470 |
| | | TP80HE | 1 | VPGFSB-A03 | 4,470 |
| | | TS2-40 | 8.4 | VPGFSB-A04 | 4,870 |
| | | TS2-60 | 8.4 | VPGFSB-A04 | 4,870 |
| | | TS2-80 | 8.4 | VPGFSB-A04 | 4,870 |
| | | TS2-100 | 8.4 | VPGFSB-A04 | 4,870 |
| | 協働 | TX2TOUCH-60 | 9 | VPGFSB-A03 | 4,470 |
| | | TX2TOUCH-60L | 5 | VPGFSB-A03 | 4,470 |
| | | TX2TOUCH-90 | 20 | VPGFSB-A05 | 5,270 |
| | | TX2TOUCH-90L | 15 | VPGFSB-A05 | 5,270 |
| | | TX2TOUCH-90XL | 9 | VPGFSB-A05 | 5,270 |
| イグス | 垂直多関節 | RL-S-17 エンドエフェクタ | — | VPGFSB-A14 | 5,970 |
| | | RL-S-20 エンドエフェクタ | — | VPGFSB-A14 | 5,970 |
| オムロン | 垂直多関節 | Viper650 | 5 | VPGFSB-A03 | 4,470 |
| | | Viper850 | 5 | VPGFSB-A03 | 4,470 |
| | パラレル | Hornet565 | 8 | VPGFSB-A05 | 5,270 |
| | | Quattro650 | 6 | VPGFSB-A05 | 5,270 |
| | | Quattro800 | 4 | VPGFSB-A05 | 5,270 |
| | 水平多関節 | eCobra600 | 5.5 | VPGFSB-A05 | 5,270 |
| | | eCobra800 | 5.5 | VPGFSB-A05 | 5,270 |
| | | Cobra450 | 5 | VPGFSB-A18 | 5,310 |
| | | Cobra500 | 5 | VPGFSB-A18 | 5,310 |
| | | Cobra650 | 5 | VPGFSB-A18 | 5,310 |
| | 協働 | TM5 | 6 | VPGFSB-A05 | 5,270 |
| | | TM12 | 12 | VPGFSB-A05 | 5,270 |
| | | TM14 | 14 | VPGFSB-A05 | 5,270 |
| 川崎重工業 | パラレル | YF002N | 1 | VPGFSB-A02 | 4,220 |
| | | YF003N | 3 | VPGFSB-A02 | 4,220 |
| | 垂直多関節 | RS003N | 3 | VPGFSB-A03 | 4,470 |
| | | RS005N | 5 | VPGFSB-A03 | 4,470 |
| | | RS005L | 5 | VPGFSB-A03 | 4,470 |
| | | RS007N | 7 | VPGFSB-A03 | 4,470 |
| | | RS007L | 7 | VPGFSB-A03 | 4,470 |
| | | RA005L | 6 | VPGFSB-A03 | 4,470 |
| | | RS006L | 6 | VPGFSB-A04 | 4,870 |
| | | RS010N | 10 | VPGFSB-A04 | 4,870 |
| | | RA006L | 6 | VPGFSB-A04 | 4,870 |
| | | RA010N | 10 | VPGFSB-A04 | 4,870 |
| | | RS010L | 10 | VPGFSB-A06 | 5,940 |
| | | RS015X | 15 | VPGFSB-A06 | 5,940 |
| | | RS020N | 20 | VPGFSB-A06 | 5,940 |
| | | RA010L | 10 | VPGFSB-A06 | 5,940 |
| | | RA020N | 20 | VPGFSB-A06 | 5,940 |
| | | RS030N | 30 | VPGFSB-A07 | 7,940 |
| | | RS050N | 50 | VPGFSB-A07 | 7,940 |
| | | RS080N | 80 | VPGFSB-A07 | 7,940 |

※)対応ロボット一覧表のロボット形式は、2020年6月現在の形式になります。ロボットメーカーの都合により形式が変更されることがありますので、

| メーカー | カテゴリー | ロボット形式 | 最大可搬質量(kg) | 適合フランジ取付プレート形式 | 価格(¥) |
|---|---|---|---|---|---|
| 川崎重工業 | 垂直多関節 | KF193 | 12 | VPGFSB-A30 | 8,720 |
| | | KF194 | 12 | VPGFSB-A30 | 8,720 |
| | | KF263 | 12 | VPGFSB-A30 | 8,720 |
| | | KF264 | 12 | VPGFSB-A30 | 8,720 |
| | | KG264 | 20 | VPGFSB-A30 | 8,720 |
| | | KJ125 | 8 | VPGFSB-A30 | 8,720 |
| | | KJ155 | 8 | VPGFSB-A30 | 8,720 |
| | | KJ194 | 15 | VPGFSB-A30 | 8,720 |
| | | KJ244 | 15 | VPGFSB-A30 | 8,720 |
| | | KJ264 | 15 | VPGFSB-A30 | 8,720 |
| | | KJ314 | 15 | VPGFSB-A30 | 8,720 |
| | | BA006N | 6 | VPGFSB-A12 | 7,390 |
| | | BA006L | 6 | VPGFSB-A12 | 7,390 |
| | 双腕水平 | duAro1 | 2 | VPGFSB-A03 | 4,470 |
| | | duAro2 | 3 | VPGFSB-A03 | 4,470 |
| | パレタイジング | RD080N | 80 | VPGFSB-A07 | 7,940 |
| ダイアディックシステムズ | 協働 | DSR02 | 2 | VPGFSB-A11 | 5,090 |
| デンソーウェーブ | 協働 | CVR03B | 0.5 | VPGFSB-A02 | 4,220 |
| | 垂直多関節 | VP-5243 | 3 | VPGFSB-A03 | 4,470 |
| | | VP-6242 | 2.5 | VPGFSB-A03 | 4,470 |
| | | VS050 | 4 | VPGFSB-A03 | 4,470 |
| | | VS060 | 4 | VPGFSB-A03 | 4,470 |
| | | VS068 | 7 | VPGFSB-A03 | 4,470 |
| | | VS087 | 7 | VPGFSB-A03 | 4,470 |
| | | VM-6083 | 13 | VPGFSB-A04 | 4,870 |
| | | VM-60B1 | 13 | VPGFSB-A04 | 4,870 |
| | 直動軸と旋回軸の合成動作 | XR-43 | 5 | VPGFSB-A03 | 4,470 |
| | 水平多関節 | HSR048 | 8 | VPGFSB-A19 | 5,830 |
| | | HSR055 | 8 | VPGFSB-A19 | 5,830 |
| | | HSR065 | 8 | VPGFSB-A19 | 5,830 |
| | | HS035 | 5 | VPGFSB-A19 | 5,830 |
| | | HS045 | 5 | VPGFSB-A19 | 5,830 |
| | | HS055 | 5 | VPGFSB-A19 | 5,830 |
| | | HM-40 | 10 | VPGFSB-A19 | 5,830 |
| | | HM-4A | 20 | VPGFSB-A21 | |
| 芝浦機械<br>(東芝機械) | 垂直多関節 | TVL500 | 3 | VPGFSB-A03 | 4,470 |
| | | TVL700 | 4 | VPGFSB-A03 | 4,470 |
| | | TV600 | 3 | VPGFSB-A03 | 4,470 |
| | | TV800 | 5 | VPGFSB-A03 | 4,470 |
| | | TV1000 | 5 | VPGFSB-A03 | 4,470 |
| | | TV1000H | 10 | VPGFSB-A04 | 4,870 |
| | | TVM900 | 20 | VPGFSB-A05 | 5,270 |
| | | TVM1200 | 15 | VPGFSB-A05 | 5,270 |
| | | TVM1500 | 10 | VPGFSB-A05 | 5,270 |
| | 水平多関節 | TH650A | 10 | VPGFSB-A19 | 5,830 |
| | | TH850A | 20 | VPGFSB-A19 | 5,830 |
| | | TH1050A | 20 | VPGFSB-A19 | 5,830 |
| | | TH1200A | 20 | VPGFSB-A19 | 5,830 |
| | | THL300 ツールフランジ | 5 | VPGFSB-A19 | 5,830 |
| | | THL400 ツールフランジ | 5 | VPGFSB-A19 | 5,830 |
| | | THL500 ツールフランジ | 10 | VPGFSB-A19 | 5,830 |
| | | THL600 ツールフランジ | 10 | VPGFSB-A19 | 5,830 |
| | | THL700 ツールフランジ | 10 | VPGFSB-A19 | 5,830 |
| | | THL800 ツールフランジ | 10 | VPGFSB-A19 | 5,830 |
| | | THL900 ツールフランジ | 10 | VPGFSB-A19 | 5,830 |
| | | THL1000 ツールフランジ | 10 | VPGFSB-A19 | 5,830 |

ご購入の前に必ずロボットメーカーの公式サイトを確認してください。

| メーカー | カテゴリー | ロボット形式 | 最大可搬質量(kg) | 適合フランジ取付プレート形式 | 価格(¥) |
|---|---|---|---|---|---|
| ファナック | 協働 | CRX-10iA | 10 | VPGFSB-A04 | 4,870 |
| | | CRX-10iA/L | 10 | VPGFSB-A04 | 4,870 |
| | | CR-4iA | 4 | VPGFSB-A03 | 4,470 |
| | | CR-7iA | 7 | VPGFSB-A03 | 4,470 |
| | | CR-7iA/L | 7 | VPGFSB-A03 | 4,470 |
| | | CR-14iA/L | 14 | VPGFSB-A03 | 4,470 |
| | | CR-15iA | 15 | VPGFSB-A16 | 8,740 |
| | | CR-35iA | 35 | VPGFSB-A04 | 4,870 |
| | 水平多関節 | SR-3iA フランジ付 | 3 | VPGFSB-A03 | 4,470 |
| | | SR-3iA/H フランジ付 | 3 | VPGFSB-A03 | 4,470 |
| | | SR-6iA フランジ付 | 6 | VPGFSB-A03 | 4,470 |
| | | SR-6iA/H フランジ付 | 6 | VPGFSB-A03 | 4,470 |
| | パラレルリンク | M-1iA/0.5A | 0.5 | VPGFSB-A01 | 4,020 |
| | | M-1iA/0.5S | 0.5 | VPGFSB-A01 | 4,020 |
| | | M-1iA/1H | 1 | VPGFSB-A13 | 6,480 |
| | | M-1iA/0.5AL | 0.5 | VPGFSB-A01 | 4,020 |
| | | M-1iA/0.5SL | 0.5 | VPGFSB-A01 | 4,020 |
| | | M-1iA/1HL | 1 | VPGFSB-A13 | 6,480 |
| | | M-2iA/3A | 3 | VPGFSB-A01 | 4,020 |
| | | M-2iA/3AL | 3 | VPGFSB-A01 | 4,020 |
| | | M-2iA/3S | 3 | VPGFSB-A01 | 4,020 |
| | | M-2iA/3SL | 3 | VPGFSB-A01 | 4,020 |
| | | M-2iA/6H | 6 | VPGFSB-A13 | 6,480 |
| | | M-2iA/6HL | 6 | VPGFSB-A13 | 6,480 |
| | | M-3iA/6S | 6 | VPGFSB-A04 | 4,870 |
| | | M-3iA/6A | 6 | VPGFSB-A04 | 4,870 |
| | | M-3iA/12H | 12 | VPGFSB-A04 | 4,870 |
| | | DR-3iB/8L | 8 | VPGFSB-A04 | 4,870 |
| | 垂直多関節 | LRMate200iD | 7 | VPGFSB-A03 | 4,470 |
| | | LRMate200iD/7C | 7 | VPGFSB-A03 | 4,470 |
| | | LRMate200iD/7WP | 7 | VPGFSB-A03 | 4,470 |
| | | LRMate200iD/7H | 7 | VPGFSB-A03 | 4,470 |
| | | LRMate200iD/7L | 7 | VPGFSB-A03 | 4,470 |
| | | LRMate200iD/7LC | 7 | VPGFSB-A03 | 4,470 |
| | | LRMate200iD/14L | 14 | VPGFSB-A03 | 4,470 |
| | | LRMate200iD/4S | 4 | VPGFSB-A03 | 4,470 |
| | | M-10iD/12 | 12 | VPGFSB-A16 | 8,740 |
| | | M-10iD/10L | 10 | VPGFSB-A16 | 8,740 |
| | | M-10iD/8L | 8 | VPGFSB-A16 | 8,740 |
| | | M-10iA/10M | 10 | VPGFSB-A04 | 4,870 |
| | | M-10iA/10MS | 10 | VPGFSB-A04 | 4,870 |
| | | M-10iA/12S | 12 | VPGFSB-A12 | 7,390 |
| | | M-10iA/12 | 12 | VPGFSB-A12 | 7,390 |
| | | M-10iA/7L | 7 | VPGFSB-A12 | 7,390 |
| | | M-10iA/8L | 8 | VPGFSB-A12 | 7,390 |
| | | M-20iD/25 | 25 | VPGFSB-A16 | 8,740 |
| | | M-20iD/12L | 12 | VPGFSB-A16 | 8,740 |
| | | M-20iA | 20 | VPGFSB-A12 | 7,390 |
| | | M-20iA/12L | 12 | VPGFSB-A12 | 7,390 |
| | | M-20iA/20M | 20 | VPGFSB-A04 | 4,870 |
| | | M-20iA/35M | 35 | VPGFSB-A04 | 4,870 |
| | | M-20iB/25 | 25 | VPGFSB-A04 | 4,870 |
| | | M-20iB/25C | 25 | VPGFSB-A04 | 4,870 |
| | | M-20iB/35S | 35 | VPGFSB-A04 | 4,870 |
| | | M-710iC/45M ISOフランジ | 45 | VPGFSB-A08 | 9,820 |
| | | M-710iC/50 ISOフランジ | 50 | VPGFSB-A08 | 9,820 |



※)対応ロボット一覧表のロボット形式は、2020年6月現在の形式になります。ロボットメーカーの都合により形式が変更されることがありますので、

| メーカー | カテゴリー | ロボット形式 | 最大可搬質量(kg) | 適合フランジ取付プレート形式 | 価格(¥) |
|---|---|---|---|---|---|
| ファナック | 垂直多関節 | M-710iC/70 ISOフランジ | 70 | VPGFSB-A08 | 9,820 |
| | | M-710iC/12L | 12 | VPGFSB-A12 | 7,390 |
| | | M-710iC/20L | 20 | VPGFSB-A04 | 4,870 |
| | | M-710iC/20M | 20 | VPGFSB-A04 | 4,870 |
| | | M-710iC/50S | 50 | VPGFSB-A08 | 9,820 |
| | | M-710iC/50H | 50 | VPGFSB-A08 | 9,820 |
| | | M-800iA/60 | 60 | VPGFSB-A08 | 9,820 |
| | | R-1000iA/80F ISOフランジ | 80 | VPGFSB-A08 | 9,820 |
| | | R-1000iA/100F ISOフランジ | 100 | VPGFSB-A08 | 9,820 |
| | | R-1000iA/130F ISOフランジ | 130 | VPGFSB-A08 | 9,820 |
| | | R-1000iA/80H | 80 | VPGFSB-A08 | 9,820 |
| | | R-1000iA/120F-7B ISOフランジ | 120 | VPGFSB-A08 | 9,820 |
| 三菱電機 | 協働 | ASSISTA RV-5AS-D | 5 | VPGFSB-A03 | 4,470 |
| | 垂直多関節 | RV-2FR | 3 | VPGFSB-A03 | 4,470 |
| | | RV-4FR | 4 | VPGFSB-A03 | 4,470 |
| | | RV-7FR | 7 | VPGFSB-A03 | 4,470 |
| | | RV-2F | 3 | VPGFSB-A03 | 4,470 |
| | | RV-4F | 4 | VPGFSB-A03 | 4,470 |
| | | RV-7F | 7 | VPGFSB-A03 | 4,470 |
| | | RV-2SQ | 3 | VPGFSB-A03 | 4,470 |
| | | RV-2SD | 3 | VPGFSB-A03 | 4,470 |
| | | RV-3SQ | 3.5 | VPGFSB-A03 | 4,470 |
| | | RV-3SD | 3.5 | VPGFSB-A03 | 4,470 |
| | | RV-3SQJ | 3.5 | VPGFSB-A03 | 4,470 |
| | | RV-3SDJ | 3.5 | VPGFSB-A03 | 4,470 |
| | | RV-6SQ | 6 | VPGFSB-A03 | 4,470 |
| | | RV-6SD | 6 | VPGFSB-A03 | 4,470 |
| | | RV-6SQL | 6 | VPGFSB-A03 | 4,470 |
| | | RV-6SDL | 6 | VPGFSB-A03 | 4,470 |
| | | RV-13FR | 13 | VPGFSB-A04 | 4,870 |
| | | RV-20FR | 20 | VPGFSB-A04 | 4,870 |
| | | RV-13F | 13 | VPGFSB-A04 | 4,870 |
| | | RV-20F | 20 | VPGFSB-A04 | 4,870 |
| | | RV-12SQ | 12 | VPGFSB-A04 | 4,870 |
| | | RV-12SD | 12 | VPGFSB-A04 | 4,870 |
| | | RV-12SQL | 12 | VPGFSB-A04 | 4,870 |
| | | RV-12SDL | 12 | VPGFSB-A04 | 4,870 |
| | | RV-35F | 35 | VPGFSB-A07 | 7,940 |
| | | RV-50F | 50 | VPGFSB-A07 | 7,940 |
| | | RV-70F | 70 | VPGFSB-A07 | 7,940 |
| | | RV-100TFH | 100 | VPGFSB-A08 | 9,820 |
| | | RV-150TFH | 150 | VPGFSB-A08 | 9,820 |
| 安川電機 | 垂直多関節 | MOTOMAN-MHJ | 2 | VPGFSB-A02 | 4,220 |
| | | GP7 | 7 | VPGFSB-A03 | 4,470 |
| | | GP8 | 8 | VPGFSB-A03 | 4,470 |
| | | MOTOMAN-MPK2F | 2 | VPGFSB-A05 | 5,270 |
| | | MOTOMAN-MPK2F-5 | 5 | VPGFSB-A05 | 5,270 |
| | | GP35L | 35 | VPGFSB-A07 | 7,940 |
| | | GP50 | 50 | VPGFSB-A07 | 7,940 |
| | | GP88 | 88 | VPGFSB-A07 | 7,940 |
| | | MOTOMAN-MPK50 Ⅱ | 50 | VPGFSB-A08 | 9,820 |
| | | MotoMINI | 0.5 | VPGFSB-A10 | 3,990 |
| | | GP12 | 12 | VPGFSB-A12 | 7,390 |
| | | GP25 | 25 | VPGFSB-A12 | 7,390 |
| | | GP20HL | 20 | VPGFSB-A12 | 7,390 |
| | パラレル | MOTOMAN-MPP3S | 3 | VPGFSB-A03 | 4,470 |

ご購入の前に必ずロボットメーカーの公式サイトを確認してください。

| メーカー | カテゴリー | ロボット形式 | 最大可搬質量(kg) | 適合フランジ取付プレート形式 | 価格(¥) |
|---|---|---|---|---|---|
| 安川電機 | パラレル | MOTOMAN-MPP3H | 3 | VPGFSB-A03 | 4,470 |
| | 双腕垂直 | MOTOMAN-SDA5D/F | 5 | VPGFSB-A06 | 5,940 |
| | | MOTOMAN-SDA10D/F | 10 | VPGFSB-A06 | 5,940 |
| | | MOTOMAN-SDA20D/F | 20 | VPGFSB-A07 | 7,940 |
| | 単腕垂直 | MOTOMAN-SIA5D/F | 5 | VPGFSB-A06 | 5,940 |
| | | MOTOMAN-SIA10D/F | 10 | VPGFSB-A06 | 5,940 |
| | | MOTOMAN-SIA20D/F | 20 | VPGFSB-A07 | 7,940 |
| | | MOTOMAN-SIA30D | 30 | VPGFSB-A07 | 7,940 |
| | | MOTOMAN-SIA50D | 50 | VPGFSB-A07 | 7,940 |
| | 協働 | MOTOMAN-HC10DT | 10 | VPGFSB-A06 | 5,940 |
| | | MOTOMAN-HC20DT | 20 | VPGFSB-A07 | 7,940 |
| ヤマハ発動機 | 垂直多関節 | YA-RJ | 2 | VPGFSB-A02 | 4,220 |
| | | YA-R5F | 5 | VPGFSB-A03 | 4,470 |
| | | YA-R5LF | 5 | VPGFSB-A03 | 4,470 |
| | | YA-R3F | 3 | VPGFSB-A03 | 4,470 |
| | | YA-R6F | 6 | VPGFSB-A04 | 4,870 |
| | | YA-U5F | 5 | VPGFSB-A06 | 5,940 |
| | | YA-U10F | 10 | VPGFSB-A06 | 5,940 |
| | | YA-U20F | 20 | VPGFSB-A07 | 7,940 |
| | スカラ | YK500XGP | 8 | VPGFSB-A09 | 6,710 |
| | | YK600XGP | 10 | VPGFSB-A09 | 6,710 |
| | | YK600XGHP | 18 | VPGFSB-A16 | 8,740 |
| | | YK700XGP | 20 | VPGFSB-A16 | 8,740 |
| | | YK800XGP | 20 | VPGFSB-A16 | 8,740 |
| | | YK900XGP | 20 | VPGFSB-A16 | 8,740 |
| | | YK1000XGP | 20 | VPGFSB-A16 | 8,740 |
| | | YK600XG ツールフランジ | 9 | VPGFSB-A19 | 5,830 |
| | | YK700XGL ツールフランジ | 9 | VPGFSB-A19 | 5,830 |
| | | YK500XGS ツールフランジ | 9 | VPGFSB-A19 | 5,830 |
| | | YK600XGS ツールフランジ | 9 | VPGFSB-A19 | 5,830 |
| | | YK350TW ツールフランジ | 4 | VPGFSB-A20 | 9,000 |
| | | YK500TW ツールフランジ | 4 | VPGFSB-A20 | 9,000 |
| | | YK250XG ツールフランジ | 4 | VPGFSB-A20 | 9,000 |
| | | YK350XG ツールフランジ | 4 | VPGFSB-A20 | 9,000 |
| | | YK400XG ツールフランジ | 4 | VPGFSB-A20 | 9,000 |
| | | YK500XGL ツールフランジ | 4 | VPGFSB-A20 | 9,000 |
| | | YK500XG ツールフランジ | 9 | VPGFSB-A20 | 9,000 |
| | | YK600XGL ツールフランジ | 4 | VPGFSB-A20 | 9,000 |
| | | YK350XGS ツールフランジ | 4 | VPGFSB-A20 | 9,000 |
| | | YK400XGS ツールフランジ | 4 | VPGFSB-A20 | 9,000 |
| | | YK250XGP ツールフランジ | 4 | VPGFSB-A20 | 9,000 |
| | | YK350XGP ツールフランジ | 4 | VPGFSB-A20 | 9,000 |
| | | YK400XGP ツールフランジ | 4 | VPGFSB-A20 | 9,000 |
| | | YK500XGLP ツールフランジ | 4 | VPGFSB-A20 | 9,000 |
| | | YK600XGLP ツールフランジ | 4 | VPGFSB-A20 | 9,000 |
| | | YK600XGH ツールフランジ | 19 | VPGFSB-A21 | 6,070 |
| | | YK700XG ツールフランジ | 19 | VPGFSB-A21 | 6,070 |
| | | YK800XG ツールフランジ | 19 | VPGFSB-A21 | 6,070 |
| | | YK900XG ツールフランジ | 19 | VPGFSB-A21 | 6,070 |
| | | YK1000XG ツールフランジ | 19 | VPGFSB-A21 | 6,070 |
| | | YK700XGS ツールフランジ | 19 | VPGFSB-A21 | 6,070 |
| | | YK800XGS ツールフランジ | 19 | VPGFSB-A21 | 6,070 |
| | | YK900XGS ツールフランジ | 19 | VPGFSB-A21 | 6,070 |
| | | YK1000XGS ツールフランジ | 19 | VPGFSB-A21 | 6,070 |
| ユニバーサルロボット | 協働 | UR3e | 3 | VPGFSB-A05 | 5,270 |
| | | UR5e | 5 | VPGFSB-A05 | 5,270 |

| メーカー | カテゴリー | ロボット形式 | 最大可搬質量(kg) | 適合フランジ取付プレート形式 | 価格(¥) |
|---|---|---|---|---|---|
| ユニバーサルロボット | 協働 | UR10e | 10 | VPGFSB-A05 | 5,270 |
| | | UR16e | 16 | VPGFSB-A05 | 5,270 |
| カワダロボティクス | 双腕 | NEXTAGE(NXAシリーズ) | 3 | VPGFSB-A05 | 5,270 |
| DOOSAN | 協働 | M0609 | 6 | VPGFSB-A05 | 5,270 |
| | | M0617 | 6 | VPGFSB-A05 | 5,270 |
| | | M1013 | 10 | VPGFSB-A05 | 5,270 |
| | | M1509 | 15 | VPGFSB-A05 | 5,270 |
| コスメック | チェンジャー | SWR0010 | 1 | VPGFSB-A22 | 6,150 |
| | | SWR0030 | 3 | VPGFSB-A22 | 6,150 |
| | | SWRY0010 | 3 | VPGFSB-A22 | 6,150 |
| | | SWR0070 | 7 | VPGFSB-A23 | 5,910 |
| | | SWR0120 | 12 | VPGFSB-A23 | 5,910 |
| | | SWR0250 | 25 | VPGFSB-A24 | 7,960 |
| 近藤製作所 | チェンジャー | KHB-12R | 12 | VPGFSB-A24 | 7,960 |
| | | KHB-7R | 7 | VPGFSB-A25 | 5,900 |
| | | KHB-1R | 1 | VPGFSB-A26 | 7,260 |
| | | KHB-25R | 25 | VPGFSB-A26 | 7,260 |
| | | KHC-0.5 | 0.5 | VPGFSB-A27 | 6,190 |
| | | KHC-1 | 1 | VPGFSB-A27 | 6,190 |
| | | KHB-3R | 3 | VPGFSB-A27 | 6,190 |
| | | KHC-5 | 5 | VPGFSB-A28 | 7,300 |
| | | KHC-10 | 10 | VPGFSB-A28 | 7,300 |
| | | KHC-20 | 20 | VPGFSB-A29 | 8,490 |
| | | KHE-25 | 25 | VPGFSB-A29 | 8,490 |
| | | KHA-25 | 25 | VPGFSB-A29 | 8,490 |
| BL AUTOTEC | チェンジャー | QC-1 | 1 | VPGFSB-A25 | 5,900 |
| | | Light-5A | 5 | VPGFSB-A26 | 7,260 |
| | | QC-10B | 10 | VPGFSB-A04 | 4,870 |
| | | QC-20D | 20 | VPGFSB-A06 | 5,940 |
| 平田機工 | 垂直多関節 | AR-V700H | 6 | VPGFSB-A05 | 5,270 |
| | | AR-V950H | 6 | VPGFSB-A05 | 5,270 |
| | | AR-V1200H | 6 | VPGFSB-A05 | 5,270 |
| | 水平多関節 | AR-T550H | 10 | VPGFSB-A09 | 6,710 |
| | | AR-T800H | 20 | VPGFSB-A09 | 6,710 |
| | | AR-TS550H | 10 | VPGFSB-A09 | 6,710 |
| | | AR-TS800H | 20 | VPGFSB-A09 | 6,710 |
| | | AR-P400H | 3 | VPGFSB-A18 | 5,310 |
| | | AR-F450HCa | 5 | VPGFSB-A18 | 5,310 |
| | | AR-F500HCa | 5 | VPGFSB-A18 | 5,310 |
| | | AR-F650HCa | 5 | VPGFSB-A18 | 5,310 |

※)対応ロボット一覧表のロボット形式は、2020年6月現在の形式になります。ロボットメーカーの都合により形式が変更されることがありますので、ご購入の前に必ずロボットメーカーの公式サイトを確認してください。

## 同梱のエア配管機器&真空発生器のご案内

スターターキットの中には、エア配管に必要なワンタッチ継手（ユニオンティータイプ：PE）と真空エア発生に必要な真空発生器（インラインタイプ：VU）を同梱しております。下図を参考に、組付けの終ったフレームへエア配管を行ってください。

※）最大荷重280N以下で使用してください。

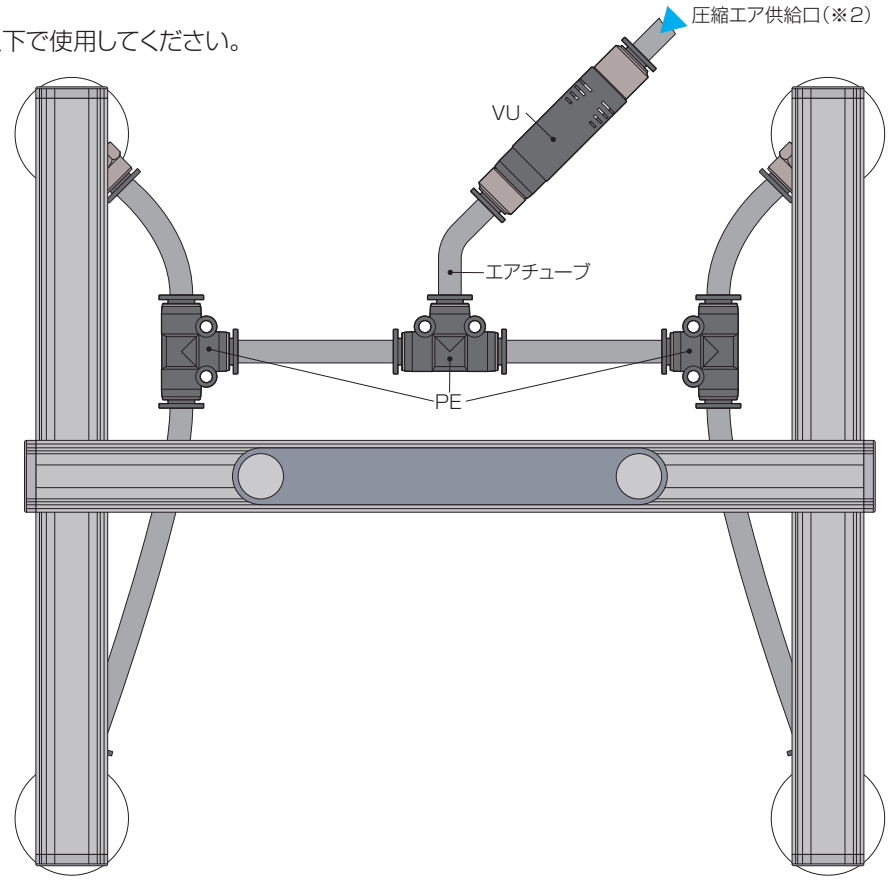


※1）上図に記載のエアチューブ（適用チューブ外径：ø6㎜）は同梱されておりませんので、お客様にて用意してください。
（当社が推奨しますエアチューブ（ポリウレタンチューブ）の形式：UB0640）

※2）圧縮エア供給口の上流には真空発生器の性能（下表参照）を引出すためのレギュレータと供給エアの開閉を行うためのボールバルブまたはハンドバルブの併用をお勧めします。

| 同梱の真空発生器形式（本体に刻印有り） | 真空特性 | | 定格供給圧力（MPa） | ノズル径（㎜） | 真空度（kPa） | 吸込流量（ℓ/min〔ANR〕） |
|---|---|---|---|---|---|---|
| VUH07-66A | Hタイプ | 高真空度形 | 0.5 | 0.7 | -92~-93 | 12.5~13 |
| VUE07-66A | Eタイプ | 低供給圧力高真空度形 | 0.35 | | -90~-92 | 10~10.5 |

### ポリウレタンチューブ

形式：UB0640

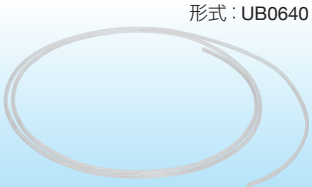

■柔軟性に優れ、小さな曲げ半径の使用が可能。

### ゲージ付レギュレータ

形式：RVUM6-6

■コンパクト設計でレイアウトが容易。圧力ゲージ内蔵により、圧力を見ながら調整可能。

### ボールバルブ10シリーズ

形式：BVU6-6

■小型ながらオリフィス径が大きく、流量損失は僅か。

### ハンドバルブ

形式：HV6-6-2

■キャップレバーでエアの開閉操作がスムーズ。

## 真空エア・圧縮エア供給配管ユニット（特殊品（別売り））のご案内

### 真空エア・圧縮エア供給に必要な機器をユニット化。

真空発生器 総合タイプ、真空ポンプ対応ユニットを使用する時に必要となる
空気圧機器をユニット化。

※）搭載した空気圧機器は全て当社製品となります。使用方法の詳細は当社Webサイトをご覧ください。

| 真空発生器 総合タイプ搭載／HKU-VK | 真空ポンプ対応ユニット搭載／HKU-VJP |
|---|---|
| 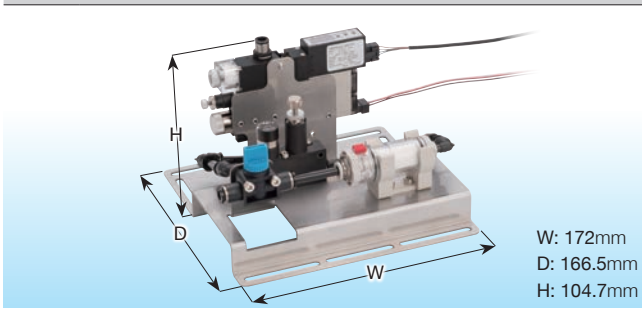 W: 172mm<br>D: 166.5mm<br>H: 104.7mm | 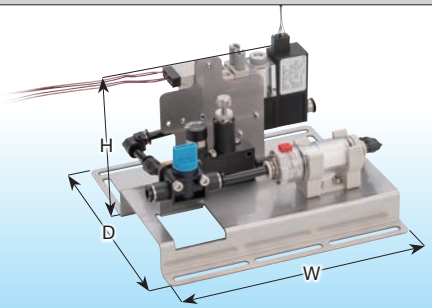 W: 172mm<br>D: 166.5mm<br>H: 93mm |
| 圧縮エアを真空エアと真空破壊エアに切換え<br>▶ロボットハンドへ供給 | 圧縮エア（真空破壊エア）と真空ポンプからの真空エアを<br>切換え▶ロボットハンドへ供給 |
| セット内容：ハンドバルブ、正負圧用ユニオンフィルタ、ゲージ付レギュレータ、真空発生器 総合タイプ | セット内容：ハンドバルブ、正負圧用ユニオンフィルタ、ゲージ付レギュレータ、真空ポンプ対応ユニット |

### 空気圧回路上で必要な機器選定が不要。

機器どうしの配管・設置の手間削減。

### 供給ポート（IN）側と出力ポート（P or V）側に接続するだけで真空を発生、またはエアを切換制御。

※1）電気配線は、別途必要となります。
※2）真空ポンプ対応ユニット搭載タイプ（HKU-VJP）は、別途真空ポンプが必要となります。

## アルミパイプ構造材関連の拡張について

アルミパイプ構造材関連を拡張したい場合（セット品より、長いフレームが必要になったなど）は、スターターキット同梱の取扱説明書をご覧ください。

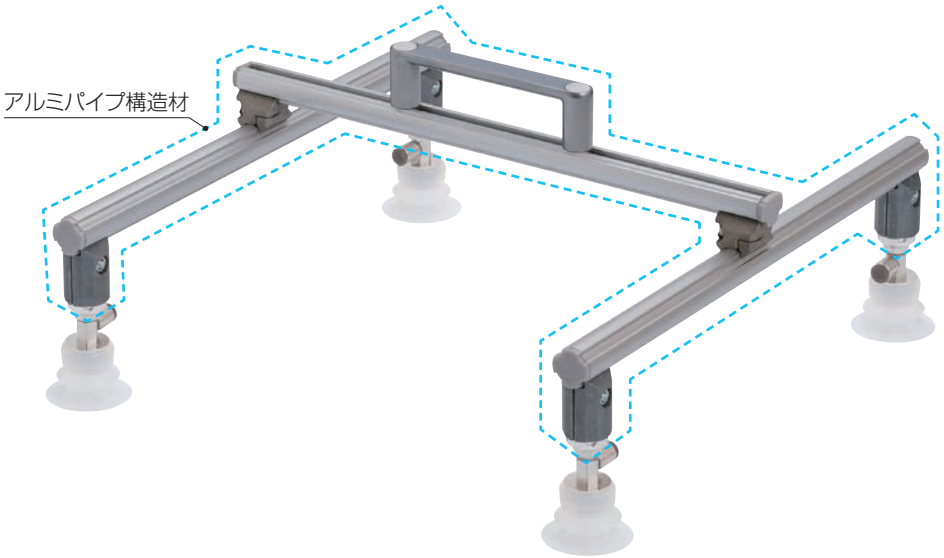

販売元／株式会社ピスコ販売　本社・営業部／長野県上伊那郡南箕輪村3884-1　〒399-4586　TEL.0265(76)2511㈹　FAX.0265(76)2851

東　京営業所 TEL. 03(3843)2211　仙　台営業所 TEL. 022(213)3605　太　田営業所 TEL. 0276(48)5972　茨　城営業所 TEL. 0297(20)0081
神奈川営業所 TEL. 042(775)8400　川　崎営業所 TEL. 044(223)3831　埼　玉営業所 TEL. 048(680)5580
名古屋営業所 TEL. 0586(81)5621　岡　崎営業所 TEL. 0564(65)7072　長　野営業所 TEL. 0265(76)2855　静　岡営業所 TEL. 0537(62)6100　金　沢営業所 TEL. 076(292)2101
大　阪営業所 TEL. 06(6746)2100　新大阪営業所 TEL. 06(6303)1230　京　都営業所 TEL. 075(646)5070　広　島営業所 TEL. 082(568)2522　福　岡営業所 TEL. 092(482)2263

製造元／株式会社日本ピスコ　https://www.pisco.co.jp/


●このカタログの仕様は連絡なく変更することがあります。
20.10.10,000RS