배관기기 종합카탈로그

MULTI-CIRCUIT ROTARY BLOCK
다회로 로터리 블록
INDEX

특징 및 장점 ——— 336
주문형식 ——— 337
사양 ——— 337
구성도 ——— 337
개별주의사항 ——— 338
고정방법 ——— 338
치수도 ——— 339

⚠ **주의** 사용하기 전에 부록(前)-P.66의 「안전상의 주의」를 반드시 읽어 주십시오.

기능성 피팅 시리즈

다회로 로터리 블록

일반배관 회전부위 대응 전용 다회로 로터리 블록!

주문생산품

- 인덱스 테이블 등의 저속 회전부위의 배관에 최적입니다.
- 4회로 · 6회로 · 8회로 사양을 기본사양으로 대응하고 있으며, 12회로 또는 16회로 사양도 특주사양으로 대응 가능합니다.

주문형식 (예)

RB 6 - M6

다회로 로터리 블록

① 회로 수

② 피팅 취부용 나사 사이즈

① 회로 수

기호	4	6	8
회로수	4회로	6회로	8회로

② 피팅 취부용 나사 사이즈

나사 사이즈	미터나사		관용테이퍼나사
기호	M5	M6	01
사이즈	M5 × 0.8	M6 × 1	R1/8

사양 (仕様)

사용유체	압축공기
최고사용압력	0.9MPa
사용진공압력	−100KPa
사용온도범위	0~60℃ (단, 동결 없을 것)

다회로 로터리 블록의 구성도

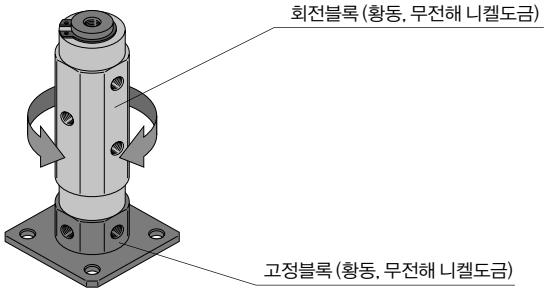

스탠더드 피팅 • 미니피팅
바브 피팅
SUS303 바브 피팅
불소수지피팅
폴리프로필렌 PP 피팅
케미컬 피팅
SUS316 원터치 피팅
SUS316 투터치 피팅
SUS304 원터치 피팅
SUS303 원터치 피팅
대전방지 피팅
브라스 원터치 피팅
브라스 투터치 피팅
금형온도조절 피팅
롱 피팅
스톱 피팅
로터리 조인트 • 고속로터리 조인트
다회로 로터리 블록
메인 블록
2회로 정크션 블록
커넥터
라이트 커플링
컬러 캡
게이지부착 스피드컨트롤러
브레이크 스피드컨트롤러
스피드 컨트롤러
스피드 컨트롤러 (대유량)
스피드 컨트롤러 (저유량)
스피드 컨트롤러 (SUS303)
스피드 컨트롤러 (PP)
스피드 컨트롤러 (브라스)
스로틀 밸브 스탠더드 타입
스로틀 밸브 SUS316 타입
스로틀 밸브 PP 타입
스로틀 밸브 브라스 타입
급속배기 밸브
급속배기 밸브 미니소켓타입
스로틀 밸브 ET
고정 오리피스 밸브
소형 레귤레이터
프레셔 컨트롤러
프레셔 게이지
체크 밸브
저작동압 체크 밸브

개별주의사항

사용하기 전에 반드시 읽어 주십시오. 「안전상의 주의」에 대해서는 부록(前)–P.66을, 「수록제품의 공통주의사항」에 대해서는 부록(前)–P.68을, 「피팅 시리즈의 공통주의사항」에 대해서는 부록(前)–P.71을 참고하여 주십시오.

경 고

1. 사용조건에 따라서 사용할 수 없는 경우가 있으므로 문의하여 주십시오.

주 의

1. 인덱스 테이블 등에 취부할 때에는 로터리 블록과 인덱스 테이블의 회전축의 중심위치편차에 주의해서 고정하여 주십시오. (중심위치 편차 허용치 : 0.1mm 이하)
   본 제품은 센터링 로케이션 등의 위치결정기구가 없기 때문에 다이얼게이지 등을 사용해서 조정 및 고정하여 주십시오. (그림–1. 참조)
2. 본 제품은 어느 정도의 누설을 허용하고 있기 때문에 누설량을 제로(0)로 필요로 하는 곳에는 사용하지 마십시오.
   (누설량 허용치 : 정압 5cc/min 이하, 부압 1.33KPa/10min 이하)
3. 무리한 배관 등으로 인하여 회전부에 과도한 레이디얼 하중이 가해지지 않도록 해주십시오. 수명저하 및 회전토크 증대 등의 불량발생의 원인이 될 수 있습니다.
4. 단열압축 등으로 인한 발열을 포함하여 주위온도 및 사용유체온도는 사양의 범위 이내가 되도록 해주십시오.
5. 사양에 표기한 회전토크는 0.8MPa 인가시에 안정된 회전을 할 수 있을 때의 수치입니다. 압력변화 및 방치 후의 시동시에는 회전토크가 변합니다. 특히, 방치 후의 시동토크는 일시적으로 높아질 수 있기 때문에 주의하여 주십시오.

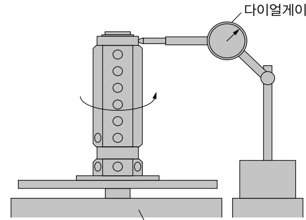

배관 전에 로터리 블록 회전부를 인덱스 테이블과 같이 회전시켜서 중심위치 편차등을 수정하여 주십시오.

다회로 로터리 블록의 고정방법

다회로 로터리 블록의 고정방법은 고정블록에 있는 4곳의 취부 홀을 이용하여 취부할 곳에 탭(Tap) 가공을 하여 고정시킵니다. 취부 홀의 치수는 본문의 도면을 참조하시길 바라며 고정하는 나사의 사이즈는 아래의 표를 참조하여 주십시오.

● 표

형식	취부나사 사이즈
RB 4-M5	M4
RB 4-01	M5
RB 6-M5	M5
RB 6-M6	M5
RB 8-M5	M4
RB 8-M6	M4

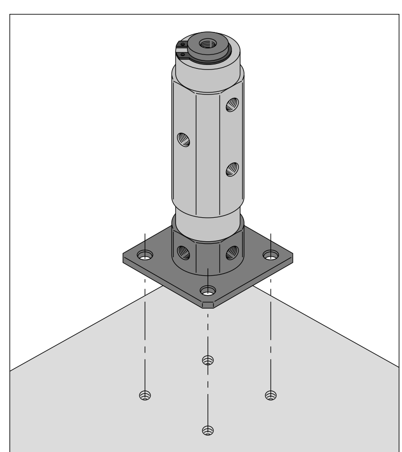

치수도 (mm)

다회로 로터리 블록

RB

RB4-□□

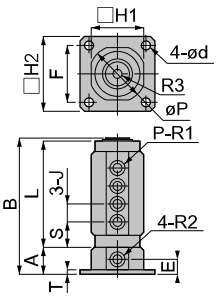

RB6-□□

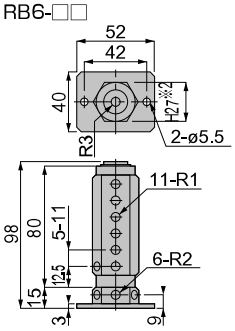

RB8-□□

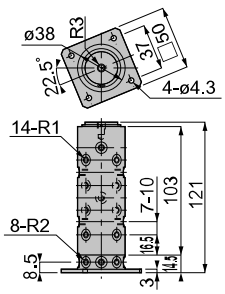

단위 : mm

형 식	R1	R2	R3	A	B	L	øP	J	S	E	□H1	□H2	ød	F	P	T
RB 4-M5	M5 × 0.8	M5 × 0.8	M5 X 0.8 깊이 6	13	71	55	23	10	12.5	8	21	32	4.5	24	8	2
RB 4-01	Rc1/8	Rc1/8	M6 X 1 깊이 10	18.5	91	70	38	12.5	16	10.5	35	50	5.5	38	7	3
RB 6-M5	M5 × 0.8	M5 × 0.8	M5 X 0.8 깊이 8	-	-	-	-	-	-	-	-	-	-	-	-	-
RB 6-M6	M6 × 1	M6 × 1	M6 X 1 깊이 8													
RB 8-M5	M5 × 0.8	M5 × 0.8	M6 X 1 깊이 10	-	-	-	-	-	-	-	-	-	-	-	-	-
RB 8-M6	M6 × 1	M6 × 1														

형 식	질량※1 (g)	허용회전수 (min⁻¹)	회전토크 (N·cm)	유효단면적 (mm²)		CAD 파일명
				ø4mm 피팅 사용시	ø6mm 피팅 사용시	
RB 4-M5	190	140	0.5	2.6	3.0	TFRB-001
RB 4-01	630	110	0.5	3.1	6.6	
RB 6-M5	460	100	1.0	3.1	3.4	
RB 6-M6	430			3.0	4.7	
RB 8-M5	950	70	1.0	3.3	3.9	
RB 8-M6	940			3.0	5.2	

※ 1. 다회로 로터리 블록만의 중량으로서 피팅을 장착한 경우의 중량은 아닙니다.
※ 2. RB 6–M5 제품의 외경 형상은 Ø29mm 원주형으로 되어 있므므로 주의하여 주십시오.
(고정 블록의 고정판은 RB 6–M6과 동일한 형상입니다.)
※ 3. min–1 : 1분당 회전수.