PISCO®

特殊品情報【切 換】

Special Products Information

□：HB106-1P

方向切換弁

誤操作防止チェンジバルブ

形式例）HBV8-8-NOC

誤操作防止

ハンドルの取外しが可能。

不用意な流路切換えを防止し**安全対策**に最適。

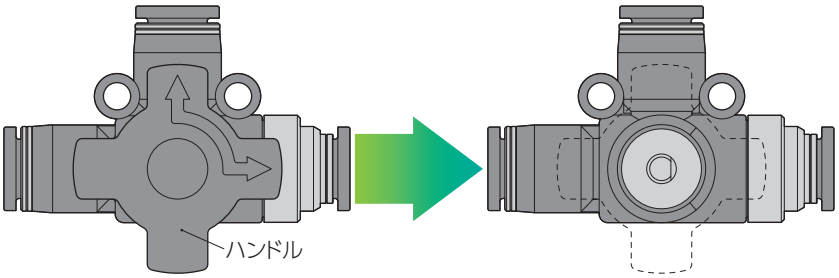

隔壁タイプとして使用可能。

ハンドルだけ操作パネル面に出すと**装置の見栄え**が良くなります。

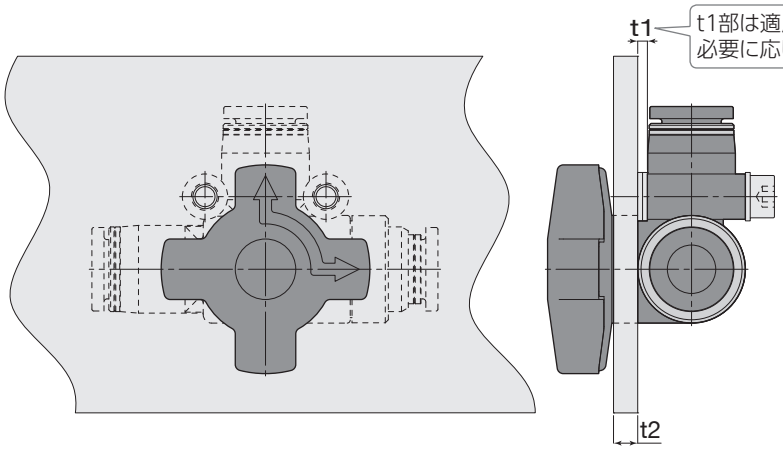

t1部は適用チューブ外径により下記の隙間が発生します。
必要に応じてスペーサを入れて取付け固定してください。

■取付けパネル寸法

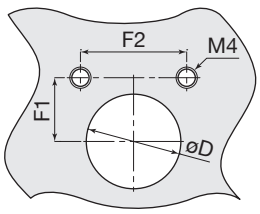

単位：mm

適用チューブ外径	øD	F1	F2	t1	t2
ø6, ø8	18	12	20	1.6	4
ø10, ø12	24	15	25	1.4	6

本製品は特注対応品のため詳細形式、納期および価格については最寄りの営業所（下記）へお問い合わせください。
本製品をご使用の際は、お客様の評価判断の上ご使用ください。

販売元／株式会社ピスコ販売　本社・営業部／長野県上伊那郡南箕輪村3884-1　〒399-4586　TEL.0265(76)2511㈹　FAX.0265(76)2851

東　京営業所 TEL. 03(3843)2211　仙　台営業所 TEL. 022(213)3605　太　田営業所 TEL. 0276(48)5972　茨　城営業所 TEL. 0297(20)0081
神奈川営業所 TEL. 042(775)8400　川　崎営業所 TEL. 044(223)3831　埼　玉営業所 TEL. 048(680)5580
名古屋営業所 TEL. 0586(81)5621　岡　崎営業所 TEL. 0564(65)7072　長　野営業所 TEL. 0265(76)2855　静　岡営業所 TEL. 0537(62)6100　金　沢営業所 TEL. 076(292)2101
大　阪営業所 TEL. 06(6746)2100　新大阪営業所 TEL. 06(6303)1230　京　都営業所 TEL. 075(646)5070　広　島営業所 TEL. 082(568)2522　福　岡営業所 TEL. 092(482)2263

製造元／株式会社日本ピスコ　http://www.pisco.co.jp/

●このカタログの仕様は連絡なく変更することがあります。

2018.11.0PHEG